見積参考資料

工事名　Ｒ６馬土　宇多谷　美・脇西赤谷　砂防工事（担い手確保型）

◇経費情報◇

工種区分	砂防・地すべり等工事
単価地区	美馬１
施工地域・工事場所	補正無し（地方部　施工場所が一般交通等の影響を受けない場合）
前金支出割合	補正を行わない
契約保証	金銭的保証
現場環境改善費	計上しない

注意

「見積参考資料」は入札参加者の迅速で適正な工事費の見積りのための一資料であり、請負契約を拘束するものではない。

本工事は、「担い手確保モデル（発注者指定型）」であり、４週８休の経費補正（担い手確保モデル工事実施要領参照）を計上している。

設計内訳書（本01）

工事名	Ｒ６馬土　宇多谷　美・脇西赤谷　砂防工事（担い手確保型）	事業区分 工事区分	砂防･地すべり対策 砂防堰堤

工事区分・工種・種別・細別	規格	単位	数量	単価	金額	数量・金額増減	摘要
砂防堰堤		式	1				
砂防土工 【取付護岸工】		式	1				
掘削工		式	1				
掘削	土質:土砂,施工方法:ｵｰﾌﾟﾝｶｯﾄ,押土:無し,障害:無し,施工数量:5,000m3未満	m3	550				単　1号
掘削	土質:軟岩,施工方法:ｵｰﾌﾟﾝｶｯﾄ,障害:無し,施工数量:1,000m3未満	m3	210				単　2号
埋戻し工		式	1				
埋戻し	土質:土砂	m3	10				単　3号
盛土工		式	1				
盛土(流用土)	施工幅員:2.5m未満	m3	5				単　4号
法面整形工		式	1				
法面整形(切土部)	現場制約:無し,土質:ﾚｷ質土､砂及び砂質土､粘性土	m2	40				単　5号
法面整形(切土部)	現場制約:無し,土質:軟岩I	m2	20				単　6号
残土処理工		式	1				

設計内訳書（本01）

工事名	Ｒ６馬土　宇多谷　美・脇西赤谷　砂防工事（担い手確保型）	事業区分 工事区分	砂防･地すべり対策 砂防堰堤

工事区分・工種・種別・細別	規格	単位	数量	単価	金額	数量・金額増減	摘要
土砂等運搬	土質:土砂(岩塊･玉石混り土含む)	m3	1,300				単　7号
土砂等運搬	土質:軟岩	m3	170				単　8号
法面工 【取付護岸工】		式	1				
植生工		式	1				
客土吹付	吹付厚:厚1cm,工種区分:客土吹付工,施工規模:250m2未満	m2	40				単　9号
客土吹付	吹付厚:厚2cm,工種区分:客土吹付工,施工規模:250m2未満	m2	20				単　10号
取付護岸工		式	1				
取合護岸工		式	1				
帯工		m3	15				単　11号
2号側壁護岸工		m3	13				単　12号
底版工		m3	10				単　13号
3号側壁護岸工		m3	18				単　14号
ﾌﾄﾝｶｺﾞ		m	6				単　15号

設計内訳書（本01）

工事名	Ｒ６馬土　宇多谷　美・脇西赤谷　砂防工事（担い手確保型）	事業区分 工事区分	砂防･地すべり対策 砂防堰堤

工事区分・工種・種別・細別	規格	単位	数量	単価	金額	数量・金額増減	摘要
砂防土工 【付替作業道】		式	1				
掘削工		式	1				
掘削	土質:土砂,施工方法:ｵｰﾌﾟﾝｶｯﾄ,押土:無し,障害:無し,施工数量:5,000m3未満	m3	690				単　16号
掘削	土質:土砂,施工方法:片切掘削	m3	200				単　17号
盛土工		式	1				
盛土(流用土)	施工幅員:2.5m未満	m3	140				単　18号
盛土(流用土)	施工幅員:2.5m以上4.0m未満	m3	60				単　19号
法面整形工		式	1				
法面整形(盛土部)	法面締固め:無し,現場制約:無し	m2	110				単　20号
法面整形(切土部)	現場制約:無し,土質:ﾚｷ質土、砂及び砂質土、粘性土	m2	530				単　21号
法面工 【付替作業道】		式	1				
植生工		式	1				
客土吹付	吹付厚:厚1cm,工種区分:客土吹付工,施工規模:500m2以上1000m2未満	m2	640				単　22号

設計内訳書（本01）

工事名	Ｒ６馬土　宇多谷　美・脇西赤谷　砂防工事（担い手確保型）	事業区分 工事区分	砂防･地すべり対策 砂防堰堤

工事区分・工種・種別・細別	規格	単位	数量	単価	金額	数量・金額増減	摘要
ﾌﾞﾛｯｸ積工		式	1				
作業土工		式	1				
床掘		m3	100				単　23号
埋戻 W＜1.0m		m3	60				単　24号
埋戻 1.0m≦W＜4.0m		m3	20				単　25号
基面整正		m2	40				単　26号
ﾌﾞﾛｯｸ積工		式	1				
ｺﾝｸﾘｰﾄﾌﾞﾛｯｸ積	間知ﾌﾞﾛｯｸ(控35cm)	m2	222				単　27号
基礎ｺﾝｸﾘｰﾄ		m	46.9				単　28号
天端ｺﾝｸﾘｰﾄ		m	48.2				単　29号
擁壁工		式	1				
作業土工		式	1				
床掘		m3	20				単　30号

設計内訳書（本01）

工事名	Ｒ６馬土　宇多谷　美・脇西赤谷　砂防工事（担い手確保型）	事業区分 工事区分	砂防･地すべり対策 砂防堰堤

工事区分・工種・種別・細別	規格	単位	数量	単価	金額	数量・金額増減	摘要
埋戻 W＜1.0m		m3	10				単　31号
基面整正		m2	20				単　32号
場所打擁壁工		式	1				
1号重力式擁壁		m3	5				単　33号
2号重力式擁壁		m3	3				単　34号
小口止壁		箇所	1				単　35号
排水構造物工		式	1				
作業土工		式	1				
床掘		m3	2				単　36号
埋戻 W＜1.0m		m3	10				単　37号
基面整正		m2	40				単　38号
排水構造物		式	1				
L型側溝		m	61.2				単　39号

設計内訳書（本01）

工事名	Ｒ６馬土　宇多谷　美・脇西赤谷　砂防工事（担い手確保型）	事業区分 工事区分	砂防･地すべり対策 砂防堰堤

工事区分・工種・種別・細別	規格	単位	数量	単価	金額	数量・金額増減	摘要
横断側溝		m	4				単　40号
U型水路		m	0.5				単　41号
防護柵工		式	1				
路側防護柵工		式	1				
ｶﾞｰﾄﾞﾚｰﾙ	Gr-C-2B	m	66				単　42号
ｶﾞｰﾄﾞﾚｰﾙ	Gr-C-4E	m	13				単　43号
補強鉄筋		t	0.27				単　44号
舗装工		式	1				
舗装工		式	1				
不陸整正		m2	240				単　45号
ｺﾝｸﾘｰﾄ舗装		m2	198				単　46号
砕石舗装		m2	39				単　47号
付帯工		式	1				

設計内訳書（本01）

工事名	Ｒ６馬土　宇多谷　美・脇西赤谷　砂防工事（担い手確保型）	事業区分 工事区分	砂防･地すべり対策 砂防堰堤

工事区分・工種・種別・細別	規格	単位	数量	単価	金額	数量・金額増減	摘要
付帯工		式	1				
法止壁		m	2				単　48号
構造物撤去工		式	1				
構造物撤去工		式	1				
石積取壊し		m2	82				単　49号
仮設工		式	1				
土留･仮締切工		式	1				
大型土のう		袋	30				単　50号
水替工		式	1				
ﾎﾟﾝﾌﾟ排水	排水量:0以上40(m3/h)未満,排水方法:常時排水	日	120				単　51号
仮水路工		式	1				
暗渠排水管		m	30				単　52号
交通管理工		式	1				

設計内訳書（本01）

工事名	Ｒ６馬土　宇多谷　美・脇西赤谷　砂防工事（担い手確保型）	事業区分 工事区分	砂防･地すべり対策 砂防堰堤

工事区分・工種・種別・細別	規格	単位	数量	単価	金額	数量・金額増減	摘要
交通誘導警備員		人日	40				単　53号
直接工事費		式	1				
共通仮設		式	1				
共通仮設費（率計上）		式	1				
純工事費		式	1				
現場管理費		式	1				
工事原価		式	1				
一般管理費等		式	1				
工事価格		式	1				
消費税額及び地方消費税額		式	1				
工事費計		式	1				

1次単価表

単価使用年月	2024.04
歩掛適用年月	2024.04
労務調整係数	1.000-00000　0.0　0

単　1号	掘削	土質:土砂,施工方法:ｵｰﾌﾟﾝｶｯﾄ,押土:無し,障害:無し,施工数量:5,000m3未満	単位	m3	単位数量	1	単価	

名称・規格	条件	単位	数量	単価	金額	摘要
掘削	土砂,ｵｰﾌﾟﾝｶｯﾄ,無し,無し,5,000m3未満	m3	1			
合計						
単価						円／m3

1次単価表

単価使用年月	2024.04
歩掛適用年月	2024.04
労務調整係数	1.000-00000　0.0　0

単　2号	掘削	土質:軟岩,施工方法:ｵｰﾌﾟﾝｶｯﾄ,障害:無し,施工数量:1,000m3未満	単位	m3	単位数量	1	単価	

名称・規格	条件	単位	数量	単価	金額	摘要
掘削	軟岩,ｵｰﾌﾟﾝｶｯﾄ,無し,1,000m3未満,無し,無し	m3	1			
合計						
単価						円／m3

１次単価表

単価使用年月	2024.04
歩掛適用年月	2024.04
労務調整係数	1.000-00000　0.0　0

単　3号	埋戻し	土質:土砂	単位	m3	単位数量	1	単価	

名称・規格	条件	単位	数量	単価	金額	摘要
埋戻し	最大埋戻幅1m未満	m3	1			
合計						
単価						円／m3

１次単価表

単価使用年月	2024.04
歩掛適用年月	2024.04
労務調整係数	1.000-00000　0.0　0

単　4号	盛土(流用土)	施工幅員:2.5m未満	単位	m3	単位数量	1	単価	

名称・規格	条件	単位	数量	単価	金額	摘要
路体(築堤)盛土	2.5m未満	m3	1			
合計						
単価						円／m3

1次単価表

単価使用年月	2024.04
歩掛適用年月	2024.04
労務調整係数	1.000-00000　0.0　0

単　5号	法面整形(切土部)	現場制約:無し,土質:ﾚｷ質土、砂及び砂質土、粘性土	単位	m2	単位数量	1	単価	

名称・規格	条件	単位	数量	単価	金額	摘要
法面整形	切土部,無し,ﾚｷ質土、砂及び砂質土、粘性土,全ての費用	m2	1			
合計						
単価						円／m2

1次単価表

単価使用年月	2024.04
歩掛適用年月	2024.04
労務調整係数	1.000-00000　0.0　0

単　6号	法面整形(切土部)	現場制約:無し,土質:軟岩I	単位	m2	単位数量	1	単価	

名称・規格	条件	単位	数量	単価	金額	摘要
法面整形	切土部,無し,軟岩I,全ての費用	m2	1			
合計						
単価						円／m2

1次単価表

単価使用年月	2024.04
歩掛適用年月	2024.04
労務調整係数	1.000-00000　0.0　0

単　7号	土砂等運搬	土質:土砂(岩塊･玉石混り土含む)	単位	m3	単位数量	1	単価	

名称・規格	条件	単位	数量	単価	金額	摘要
土砂等運搬	標準,ﾊﾞｯｸﾎｳ山積0.8m3(平積0.6m3),土砂(岩塊･玉石混り土含む),無し,7.5km以下	m3	1			
合計						
単価						円／m3

1次単価表

単価使用年月	2024.04
歩掛適用年月	2024.04
労務調整係数	1.000-00000　0.0　0

単　8号	土砂等運搬	土質:軟岩	単位	m3	単位数量	1	単価	

名称・規格	条件	単位	数量	単価	金額	摘要
土砂等運搬	標準,ﾊﾞｯｸﾎｳ山積0.8m3(平積0.6m3),軟岩,無し,7.5km以下	m3	1			
合計						
単価						円／m3

１次単価表

単価使用年月	2024.04
歩掛適用年月	2024.04
労務調整係数	1.000-00000　0.0　0

単　9号	客土吹付	吹付厚:厚1cm,工種区分:客土吹付工,施工規模:250m2未満	単位	m2	単位数量	1	単価	

名称・規格	条件	単位	数量	単価	金額	摘要
機械播種施工による植生工	客土吹付工,1cm,250m2未満,無	m2	1			単　54号
合計						
単価						円／m2

１次単価表

単価使用年月	2024.04
歩掛適用年月	2024.04
労務調整係数	1.000-00000　0.0　0

単　10号	客土吹付	吹付厚:厚2cm,工種区分:客土吹付工,施工規模:250m2未満	単位	m2	単位数量	1	単価	

名称・規格	条件	単位	数量	単価	金額	摘要
機械播種施工による植生工	客土吹付工,2cm,250m2未満,無	m2	1			単　55号
合計						
単価						円／m2

1次単価表

単価使用年月	2024.04
歩掛適用年月	2024.04
労務調整係数	1.000-00000　0.0　0

単　11号	帯工		単位	m3	単位数量	15	単価	

名称・規格	条件	単位	数量	単価	金額	摘要
ｺﾝｸﾘｰﾄ	無筋･鉄筋構造物,ﾊﾞｯｸﾎｳ(ｸﾚｰﾝ機能付)打設,18-5-40(高炉),一般養生,全ての費用	m3	15			
型枠工[砂防]	標準(1.0)	m2	28			単　56号
ｺﾝｸﾘｰﾄ	無筋･鉄筋構造物,人力打設,18-5-40(高炉),一般養生,無し,全ての費用	m3	3			
合計						
単価						円／m3

1次単価表

単価使用年月	2024.04
歩掛適用年月	2024.04
労務調整係数	1.000-00000　0.0　0

単　12号	2号側壁護岸工		単位	m3	単位数量	13	単価	

名称・規格	条件	単位	数量	単価	金額	摘要
ｺﾝｸﾘｰﾄ	無筋･鉄筋構造物,ﾊﾞｯｸﾎｳ(ｸﾚｰﾝ機能付)打設,18-5-40(高炉),一般養生,全ての費用	m3	13			
型枠工[砂防]	標準(1.0)	m2	33			単　56号
型枠	一般型枠,鉄筋･無筋構造物	m2	20			
足場(ｷｬｯﾄｳｫｰｸ)設置･撤去		m	5			単　57号
目地板	30m2未満,瀝青質目地板t=10	m2	5			
硬質塩化ﾋﾞﾆﾙ管(一般管) VP-65		m	2			
吸出し防止材設置		m2	0.2			
ﾍﾟｰﾗｲﾝｺﾝｸﾘｰﾄ(材料費)	重力式･もたれ式擁壁,各種	m3	0.9			
合計						
単価						円／m3

１次単価表

単価使用年月	2024.04
歩掛適用年月	2024.04
労務調整係数	1.000-00000　0.0　0

単　13号	底版工		単位	m3	単位数量	10	単価	

名称・規格	条件	単位	数量	単価	金額	摘要
ｺﾝｸﾘｰﾄ	無筋･鉄筋構造物,人力打設,18-5-40(高炉),一般養生,無し,全ての費用	m3	10			
目地板	30m2未満,瀝青質目地板t=10	m2	4			
合計						
単価						円／m3

1次単価表

単価使用年月	2024.04
歩掛適用年月	2024.04
労務調整係数	1.000-00000　0.0　0

単　14号	3号側壁護岸工		単位	m3	単位数量	18	単価	

名称・規格	条件	単位	数量	単価	金額	摘要
ｺﾝｸﾘｰﾄ	無筋･鉄筋構造物,ﾊﾞｯｸﾎｳ(ｸﾚｰﾝ機能付)打設,18-5-40(高炉),一般養生,全ての費用	m3	18			
型枠工[砂防]	標準(1.0)	m2	37			単　56号
型枠	一般型枠,鉄筋･無筋構造物	m2	8			
目地板	30m2未満,瀝青質目地板t=10	m2	3			
硬質塩化ﾋﾞﾆﾙ管(一般管) VP-65		m	5			
吸出し防止材設置		m2	1			
ﾍﾟｰﾗｲﾝｺﾝｸﾘｰﾄ(材料費)	重力式･もたれ式擁壁,各種	m3	2			
ｺﾝｸﾘｰﾄ	小型構造物,人力打設,18-5-40(高炉),一般養生,無し,全ての費用	m3	2			
合計						
単価						円／m3

１次単価表

単価使用年月	2024.04
歩掛適用年月	2024.04
労務調整係数	1.000-00000　0.0　0

単　15号	ﾌﾄﾝｶｺﾞ		単位	m	単位数量	6	単価	

名称・規格	条件	単位	数量	単価	金額	摘要
ふとんかご(高40-100幅120-200)	設置,30m以下,高さ(D)=50cm幅(B)=120cm,標準	m	6			単　58号
止杭 くい丸太　末口9.0cm×長1.5m		本	6			
吸出し防止材敷設工		ｍ２	6			単　59号
合計						
単価						円／m

1次単価表

単価使用年月	2024.04
歩掛適用年月	2024.04
労務調整係数	1.000-00000　0.0　0

単　16号	掘削	土質:土砂,施工方法:ｵｰﾌﾟﾝｶｯﾄ,押土:無し,障害:無し,施工数量:5,000m3未満	単位	m3	単位数量	1	単価	

名称・規格	条件	単位	数量	単価	金額	摘要
掘削	土砂,ｵｰﾌﾟﾝｶｯﾄ,無し,無し,5,000m3未満	m3	1			
合計						
単価						円／m3

1次単価表

単価使用年月	2024.04
歩掛適用年月	2024.04
労務調整係数	1.000-00000　0.0　0

単　17号	掘削	土質:土砂,施工方法:片切掘削	単位	m3	単位数量	1	単価	

名称・規格	条件	単位	数量	単価	金額	摘要
掘削	土砂,片切掘削	m3	1			
合計						
単価						円／m3

１次単価表

単価使用年月	2024.04
歩掛適用年月	2024.04
労務調整係数	1.000-00000　0.0　0

単　18号	盛土(流用土)	施工幅員:2.5m未満	単位	m3	単位数量	1	単価	

名称・規格	条件	単位	数量	単価	金額	摘要
路体(築堤)盛土	2.5m未満	m3	1			
合計						
単価						円／m3

１次単価表

単価使用年月	2024.04
歩掛適用年月	2024.04
労務調整係数	1.000-00000　0.0　0

単　19号	盛土(流用土)	施工幅員:2.5m以上4.0m未満	単位	m3	単位数量	1	単価	

名称・規格	条件	単位	数量	単価	金額	摘要
路体(築堤)盛土	2.5m以上4.0m未満	m3	1			
合計						
単価						円／m3

1次単価表

単価使用年月	2024.04
歩掛適用年月	2024.04
労務調整係数	1.000-00000　0.0　0

単　20号	法面整形(盛土部)	法面締固め:無し,現場制約:無し	単位	m2	単位数量	1	単価	

名称・規格	条件	単位	数量	単価	金額	摘要
法面整形	盛土部,無し,無し,ﾚｷ質土、砂及び砂質土、粘性土,全ての費用	m2	1			
合計						
単価						円／m2

1次単価表

単価使用年月	2024.04
歩掛適用年月	2024.04
労務調整係数	1.000-00000　0.0　0

単　21号	法面整形(切土部)	現場制約:無し,土質:ﾚｷ質土、砂及び砂質土、粘性土	単位	m2	単位数量	1	単価	

名称・規格	条件	単位	数量	単価	金額	摘要
法面整形	切土部,無し,ﾚｷ質土、砂及び砂質土、粘性土,全ての費用	m2	1			
合計						
単価						円／m2

１次単価表

単価使用年月	2024.04
歩掛適用年月	2024.04
労務調整係数	1.000-00000　0.0　0

単　22号	客土吹付	吹付厚:厚1cm,工種区分:客土吹付工,施工規模:500m2以上1000m2未満	単位	m2	単位数量	1	単価	

名称・規格	条件	単位	数量	単価	金額	摘要
機械播種施工による植生工	客土吹付工,1cm,500m2以上1000m2未満,無	m2	1			単　60号
合計						
単価						円／m2

１次単価表

単価使用年月	2024.04
歩掛適用年月	2024.04
労務調整係数	1.000-00000　0.0　0

単　23号	床掘		単位	m3	単位数量	1	単価	

名称・規格	条件	単位	数量	単価	金額	摘要
床掘り	土砂,標準,無し,無し	m3	1			
合計						
単価						円／m3

１次単価表

単価使用年月	2024.04
歩掛適用年月	2024.04
労務調整係数	1.000-00000　0.0　0

単　24号	埋戻 W＜1.0m		単位	m3	単位数量	1	単価	
名称・規格		条件	単位	数量	単価	金額	摘要	
埋戻し		最大埋戻幅1m未満	m3	1				
合計								
単価							円／m3	

１次単価表

単価使用年月	2024.04
歩掛適用年月	2024.04
労務調整係数	1.000-00000　0.0　0

単　25号	埋戻 1.0m≦W＜4.0m		単位	m3	単位数量	1	単価	
名称・規格		条件	単位	数量	単価	金額	摘要	
埋戻し		最大埋戻幅1m以上4m未満	m3	1				
合計								
単価							円／m3	

１次単価表

単価使用年月	2024.04
歩掛適用年月	2024.04
労務調整係数	1.000-00000　0.0　0

単　26号	基面整正		単位	m2	単位数量	1	単価	

名称・規格	条件	単位	数量	単価	金額	摘要
基面整正		m2	1			
合計						
単価						円／m2

1次単価表

単価使用年月	2024.04
歩掛適用年月	2024.04
労務調整係数	1.000-00000　0.0　0

単　27号	ｺﾝｸﾘｰﾄﾌﾞﾛｯｸ積	間知ﾌﾞﾛｯｸ(控35cm)	単位	m2	単位数量	222	単価	

名称・規格	条件	単位	数量	単価	金額	摘要
ｺﾝｸﾘｰﾄﾌﾞﾛｯｸ積工	JIS滑面 150kg/個未満,無し,無し,練積,有(胴込+裏込),0.37m3/m2,18-8-40(高炉)	m2	222			単　61号
裏込砕石	再生ｸﾗｯｼｬﾗﾝ 40～0,全ての費用	m3	89			
硬質塩化ﾋﾞﾆﾙ管(一般管) VP-65		m	41			
吸出し防止材設置		m2	3			
目地板	30m2未満,瀝青質目地板t=10	m2	11			
合計						
単価						円／m2

1次単価表

単価使用年月	2024.04
歩掛適用年月	2024.04
労務調整係数	1.000-00000　0.0　0

単　28号	基礎ｺﾝｸﾘｰﾄ		単位	m	単位数量	10	単価	

名称・規格	条件	単位	数量	単価	金額	摘要
ｺﾝｸﾘｰﾄ	小型構造物,人力打設,18-8-40(高炉),一般養生,無し,全ての費用	m3	1.4			
型枠	一般型枠,小型構造物	m2	4.5			
基礎砕石	17.5cmを超え20.0cm以下,再生ｸﾗｯｼｬﾗﾝ 40～0,全ての費用	m2	7.5			
目地板	30m2未満,瀝青質目地板t=10	m2	0.1			
合計						
単価						円／m

1次単価表

単価使用年月	2024.04
歩掛適用年月	2024.04
労務調整係数	1.000-00000　0.0　0

単　29号	天端ｺﾝｸﾘｰﾄ		単位	m	単位数量	10	単価	

名称・規格	条件	単位	数量	単価	金額	摘要
ｺﾝｸﾘｰﾄ	小型構造物,人力打設,18-8-40(高炉),一般養生,無し,全ての費用	m3	4.5			
型枠	一般型枠,小型構造物	m2	14.3			
鉄筋ｺﾝｸﾘｰﾄ用棒鋼 SD345 D16～25		t	0.036			
目地板	30m2未満,瀝青質目地板t=10	m2	0.5			
合計						
単価						円／m

１次単価表

単価使用年月	2024.04
歩掛適用年月	2024.04
労務調整係数	1.000-00000　0.0　0

単　30号	床掘		単位	m3	単位数量	1	単価	

名称・規格	条件	単位	数量	単価	金額	摘要
床掘り	土砂,標準,無し,無し	m3	1			
合計						
単価						円／m3

１次単価表

単価使用年月	2024.04
歩掛適用年月	2024.04
労務調整係数	1.000-00000　0.0　0

単　31号	埋戻 W＜1.0m		単位	m3	単位数量	1	単価	

名称・規格	条件	単位	数量	単価	金額	摘要
埋戻し	最大埋戻幅1m未満	m3	1			
合計						
単価						円／m3

１次単価表

単価使用年月	2024.04
歩掛適用年月	2024.04
労務調整係数	1.000-00000　0.0　0

単　32号	基面整正		単位	m2	単位数量	1	単価	

名称・規格	条件	単位	数量	単価	金額	摘要
基面整正		m2	1			
合計						
単価						円／m2

1次単価表

単価使用年月	2024.04
歩掛適用年月	2024.04
労務調整係数	1.000-00000　0.0　0

単　33号	1号重力式擁壁		単位	m3	単位数量	5.3	単価	

名称・規格	条件	単位	数量	単価	金額	摘要
ｺﾝｸﾘｰﾄ	無筋･鉄筋構造物,人力打設,18-8-40(高炉),一般養生,無し,全ての費用	m3	5.3			
型枠	一般型枠,鉄筋･無筋構造物	m2	18.7			
基礎砕石	17.5cmを超え20.0cm以下,再生ｸﾗｯｼｬﾗﾝ 40～0,全ての費用	m2	11			
合計						
単価						円／m3

1次単価表

単価使用年月	2024.04
歩掛適用年月	2024.04
労務調整係数	1.000-00000　0.0　0

単　34号	2号重力式擁壁		単位	m3	単位数量	3	単価	

名称・規格	条件	単位	数量	単価	金額	摘要
ｺﾝｸﾘｰﾄ	無筋･鉄筋構造物,人力打設,18-8-40(高炉),養生無し,無し,全ての費用	m3	3			
型枠	一般型枠,鉄筋･無筋構造物	m2	10.1			
基礎砕石	17.5cmを超え20.0cm以下,再生ｸﾗｯｼｬﾗﾝ 40～0,全ての費用	m2	4.5			
合計						
単価						円／m3

1次単価表

単価使用年月	2024.04
歩掛適用年月	2024.04
労務調整係数	1.000-00000　0.0　0

単　35号	小口止壁		単位	箇所	単位数量	1	単価	
名称・規格		条件	単位	数量	単価	金額	摘要	
ｺﾝｸﾘｰﾄ		無筋･鉄筋構造物,ﾊﾞｯｸﾎｳ(ｸﾚｰﾝ機能付)打設,18-8-40(高炉),一般養生,全ての費用	m3	1.5				
型枠		一般型枠,鉄筋･無筋構造物	m2	11.9				
合計								
単価							円／箇所	

1次単価表

単価使用年月	2024.04
歩掛適用年月	2024.04
労務調整係数	1.000-00000　0.0　0

単　36号	床掘		単位	m3	単位数量	1	単価	
名称・規格		条件	単位	数量	単価	金額	摘要	
床掘り		土砂,標準,無し,無し	m3	1				
合計								
単価							円／m3	

１次単価表

単価使用年月	2024.04
歩掛適用年月	2024.04
労務調整係数	1.000-00000　0.0　0

単　37号	埋戻 W＜1.0m		単位	m3	単位数量	1	単価	
名称・規格		条件	単位	数量	単価	金額	摘要	
埋戻し		最大埋戻幅1m未満	m3	1				
合計								
単価							円／m3	

１次単価表

単価使用年月	2024.04
歩掛適用年月	2024.04
労務調整係数	1.000-00000　0.0　0

単　38号	基面整正		単位	m2	単位数量	1	単価	
名称・規格		条件	単位	数量	単価	金額	摘要	
基面整正			m2	1				
合計								
単価							円／m2	

１次単価表

単価使用年月	2024.04
歩掛適用年月	2024.04
労務調整係数	1.000-00000　0.0　0

単　39号	L型側溝		単位	m	単位数量	1	単価	

名称・規格	条件	単位	数量	単価	金額	摘要
ﾌﾟﾚｷｬｽﾄL形側溝(製品長 0.6m/個)	据付,有り,300 鉄筋ｺﾝｸﾘｰﾄL形500×155×600,全ての費用	m	1			
合計						
単価						円／m

1次単価表

単価使用年月	2024.04
歩掛適用年月	2024.04
労務調整係数	1.000-00000　0.0　0

単　40号	横断側溝		単位	m	単位数量	4	単価	

名称・規格	条件	単位	数量	単価	金額	摘要
ｺﾝｸﾘｰﾄ	小型構造物,人力打設,18-8-40(高炉),一般養生,無し,全ての費用	m3	1			
型枠	一般型枠,小型構造物	m2	8			
基礎砕石	12.5cmを超え17.5cm以下,再生ｸﾗｯｼｬﾗﾝ 40～0,全ての費用	m2	3			
鋼製蓋 T-25　995*400*55		組	4			
合計						
単価						円／m

1次単価表

単価使用年月	2024.04
歩掛適用年月	2024.04
労務調整係数	1.000-00000　0.0　0

単　41号	U型水路		単位	m	単位数量	0.5	単価	

名称・規格	条件	単位	数量	単価	金額	摘要
ｺﾝｸﾘｰﾄ	小型構造物,人力打設,18-8-40(高炉),一般養生,無し,全ての費用	m3	0.1			
型枠	一般型枠,小型構造物	m2	0.9			
基礎砕石	12.5cmを超え17.5cm以下,再生ｸﾗｯｼｬﾗﾝ 40～0,全ての費用	m2	0.4			
合計						
単価						円／m

1次単価表

単価使用年月	2024.04
歩掛適用年月	2024.04
労務調整係数	1.000-00000　0.0　0

単　42号	ｶﾞｰﾄﾞﾚｰﾙ	Gr-C-2B	単位	m	単位数量	1	単価	

名称・規格	条件	単位	数量	単価	金額	摘要
防護柵設置工(ｶﾞｰﾄﾞﾚｰﾙ設置工)	ｺﾝｸﾘｰﾄ建込,Gr-C-2B 塗装品,21m以上100m未満,無,無,無,加算無し	m	1			単　62号
合計						
単価						円／m

1次単価表

単価使用年月	2024.04
歩掛適用年月	2024.04
労務調整係数	1.000-00000　0.0　0

単　43号	ｶﾞｰﾄﾞﾚｰﾙ	Gr-C-4E	単位	m	単位数量	1	単価	

名称・規格	条件	単位	数量	単価	金額	摘要
防護柵設置工(ｶﾞｰﾄﾞﾚｰﾙ設置工)	土中建込,Gr-C-4E 塗装品,21m未満,無,無,無,加算無し	m	1			単　63号
合計						
単価						円／m

１次単価表

単価使用年月	2024.04
歩掛適用年月	2024.04
労務調整係数	1.000-00000　0.0　0

単　44号	補強鉄筋		単位	t	単位数量	1	単価	
名称・規格		条件	単位	数量	単価	金額	摘要	
鉄筋		SD345 D13,全ての費用	t	1				
合計								
単価							円／t	

１次単価表

単価使用年月	2024.04
歩掛適用年月	2024.04
労務調整係数	1.000-00000　0.0　0

単　45号	不陸整正		単位	m2	単位数量	1	単価	
名称・規格		条件	単位	数量	単価	金額	摘要	
不陸整正		無し,全ての費用	m2	1				
合計								
単価							円／m2	

1次単価表

単価使用年月	2024.04
歩掛適用年月	2024.04
労務調整係数	1.000-00000　0.0　0

単　46号	ｺﾝｸﾘｰﾄ舗装		単位	m2	単位数量	198	単価	

名称・規格	条件	単位	数量	単価	金額	摘要
ｺﾝｸﾘｰﾄ	無筋･鉄筋構造物,人力打設,18-8-40(高炉),一般養生,無し,全ての費用	m3	30			
上層路盤(車道･路肩部)	路盤材(砕石各種),150mm,1層施工,全ての費用	m2	198			
溶接金網 D6*150*150		m2	192			
目地板	30m2未満,瀝青質目地板t=10	m2	3			
合計						
単価						円／m2

１次単価表

単価使用年月	2024.04
歩掛適用年月	2024.04
労務調整係数	1.000-00000　0.0　0

単　47号	砕石舗装		単位	m2	単位数量	10	単価	

名称・規格	条件	単位	数量	単価	金額	摘要
敷砂利	標準	m3	1			単　64号
合計						
単価						円／m2

１次単価表

単価使用年月	2024.04
歩掛適用年月	2024.04
労務調整係数	1.000-00000　0.0　0

単　48号	法止壁		単位	m	単位数量	2	単価	

名称・規格	条件	単位	数量	単価	金額	摘要
ｺﾝｸﾘｰﾄ	小型構造物,人力打設,18-8-40(高炉),養生無し,無し,全ての費用	m3	0.03			
型枠	一般型枠,小型構造物	m2	0.4			
鉄筋ｺﾝｸﾘｰﾄ用棒鋼 SD345 D16～25		t	0.002			
合計						
単価						円／m

１次単価表

単価使用年月	2024.04
歩掛適用年月	2024.04
労務調整係数	1.000-00000　0.0　0

単　49号	石積取壊し		単位	m2	単位数量	82	単価	
名称・規格		条件	単位	数量	単価	金額	摘要	
掘削		岩塊･玉石,ｵｰﾌﾟﾝｶｯﾄ,無し,無し,5,000m3未満	m3	25				
合計								
単価							円／m2	

１次単価表

単価使用年月	2024.04
歩掛適用年月	2024.04
労務調整係数	1.000-00000　0.0　0

単　50号	大型土のう		単位	袋	単位数量	1	単価	
名称・規格		条件	単位	数量	単価	金額	摘要	
大型土のう工		製作･設置,流用土,6mを超え20m以下,標準(1.0)	袋	1			単　65号	
大型土のう工		撤去,6mを超え20m以下,標準(1.0)	袋	1			単　66号	
合計								
単価							円／袋	

1次単価表

単価使用年月	2024.04
歩掛適用年月	2024.04
労務調整係数	1.000-00000　0.0　0

単　51号	ﾎﾟﾝﾌﾟ排水	排水量:0以上40(m3/h)未満,排水方法:常時排水	単位	日	単位数量	120	単価	

名称・規格	条件	単位	数量	単価	金額	摘要
ﾎﾟﾝﾌﾟ設置･撤去		箇所	1			単　67号
ポンプ運転	0以上40(m3/h)未満,常時排水	日	60			単　68号
ポンプ運転	0以上40(m3/h)未満,作業時排水	日	60			単　69号
合計						
単価						円／日

１次単価表

単価使用年月	2024.04
歩掛適用年月	2024.04
労務調整係数	1.000-00000　0.0　0

単　52号	暗渠排水管		単位	m	単位数量	1	単価	
名称・規格		条件	単位	数量	単価	金額	摘要	
暗渠排水管		据付,波状管及び網状管,450～600mm,不要,全ての費用	m	1				
合計								
単価							円／m	

１次単価表

単価使用年月	2024.04
歩掛適用年月	2024.04
労務調整係数	1.000-00000　0.0　0

単　53号	交通誘導警備員		単位	人日	単位数量	1	単価	
名称・規格		条件	単位	数量	単価	金額	摘要	
交通誘導警備員B			人日	1			単　70号	
合計								
単価							円／人日	

２次単価表

単価使用年月	2024.04
歩掛適用年月	2024.04
労務調整係数	1.000-00000　0.0　0

単　54号	機械播種施工による植生工	客土吹付工,1cm,250m2未満,無	単位	m2	単位数量	1	単価	

名称・規格	条件	単位	数量	単価	金額	摘要
法面工(客土吹付) 厚1cm		m2	1			
諸雑費(まるめ)		式	1			
合計						
単価						円／m2

２次単価表

単価使用年月	2024.04
歩掛適用年月	2024.04
労務調整係数	1.000-00000　0.0　0

単　55号	機械播種施工による植生工	客土吹付工,2cm,250m2未満,無	単位	m2	単位数量	1	単価	

名称・規格	条件	単位	数量	単価	金額	摘要
法面工(客土吹付) 厚2cm		m2	1			
諸雑費(まるめ)		式	1			
合計						
単価						円／m2

２次単価表

単価使用年月	2024.04
歩掛適用年月	2024.04
労務調整係数	1.000-00000　0.0　0

単　56号	型枠工[砂防]	標準(1.0)	単位	m2	単位数量	100	単価	

名称・規格	条件	単位	数量	単価	金額	摘要
土木一般世話役		人	3.9			
型わく工		人	14.9			
特殊作業員		人	0.85			
普通作業員		人	8.5			
ﾗﾌﾃﾚｰﾝｸﾚｰﾝ[油圧伸縮ｼﾞﾌﾞ型] 25t吊		日	2.3			
諸雑費(率+まるめ)		式	1			
合計						
単価						円／m2

２次単価表

単価使用年月	2024.04
歩掛適用年月	2024.04
労務調整係数	1.000-00000　0.0　0

単　57号	足場(ｷｬｯﾄｳｫｰｸ)設置･撤去		単位	m	単位数量	100	単価	

名称・規格	条件	単位	数量	単価	金額	摘要
土木一般世話役		人	2.7			
とび工		人	5.8			
普通作業員		人	5.4			
諸雑費(率+まるめ)		式	1			
合計						
単価						円／m

２次単価表

単価使用年月	2024.04
歩掛適用年月	2024.04
労務調整係数	1.000-00000　0.0　0

単　58号	ふとんかご(高40-100幅120-200)	設置,30m以下,高さ(D)=50cm幅(B)=120cm,標準	単位	m	単位数量	10	単価	

名称・規格	条件	単位	数量	単価	金額	摘要
土木一般世話役		人	0.7			
特殊作業員		人	0.8			
普通作業員		人	2.1			
ふとんかご じゃかご　GS-3　3.2*15*50*120		m	10			
詰石 割栗石150-200		m3	5.7			
ﾊﾞｯｸﾎｳ(ｸﾛｰﾗ)[標準] 排ｶﾞｽ型(第1次)　山積0.5m3	0,岩石工の割増対象にしない,普通,0時間,交替制を適用しない,0,しない,しない,0時間	時間	2.9			単　71号
諸雑費(まるめ)		式	1			
合計						
単価						円／m

２次単価表

単価使用年月	2024.04
歩掛適用年月	2024.04
労務調整係数	1.000-00000　0.0　0

単　59号	吸出し防止材敷設工		単位	ｍ２	単位数量	100	単価	

名称・規格	条件	単位	数量	単価	金額	摘要
普通作業員		人	0.5			
吸出し防止材 ﾔｼ繊維系　厚10mm		m2	108			
諸雑費(まるめ)		式	1			
合計						
単価						円／ｍ２

２次単価表

単価使用年月	2024.04
歩掛適用年月	2024.04
労務調整係数	1.000-00000　0.0　0

単　60号	機械播種施工による植生工	客土吹付工,1cm,500m2以上1000m2未満,無	単位	m2	単位数量	1	単価	

名称・規格	条件	単位	数量	単価	金額	摘要
法面工(客土吹付) 厚1cm		m2	1			
諸雑費(まるめ)		式	1			
合計						
単価						円／m2

２次単価表

単価使用年月	2024.04
歩掛適用年月	2024.04
労務調整係数	1.000-00000　0.0　0

単　61号	ｺﾝｸﾘｰﾄﾌﾞﾛｯｸ積工	JIS滑面 150kg/個未満,無し,無し,練積,有(胴込+裏込),0.37m3/m2,18-8-40(高炉)	単位	m2	単位数量	100	単価	

名称・規格	条件	単位	数量	単価	金額	摘要
ﾌﾞﾛｯｸ積工 昼間 制約無 8休		m2	100			
ｺﾝｸﾘｰﾄ積ﾌﾞﾛｯｸ JIS滑面 150kg/個未満		m2	100			
生ｺﾝｸﾘｰﾄ 18-8-40 高炉		m3	41.44			
諸雑費(まるめ)		式	1			
合計						
単価						円／m2

２次単価表

単価使用年月	2024.04
歩掛適用年月	2024.04
労務調整係数	1.000-00000　0.0　0

単　62号	防護柵設置工(ｶﾞｰﾄﾞﾚｰﾙ設置工)	ｺﾝｸﾘｰﾄ建込,Gr-C-2B 塗装品,21m以上100m未満,無,無,無,加算無し	単位	m	単位数量	1	単価	

名称・規格	条件	単位	数量	単価	金額	摘要
ｶﾞｰﾄﾞﾚｰﾙ設置工 CO建込用 Gr-C-2B 塗装		m	1			
諸雑費(まるめ)		式	1			
合計						
単価						円／m

２次単価表

単価使用年月	2024.04
歩掛適用年月	2024.04
労務調整係数	1.000-00000　0.0　0

単　63号	防護柵設置工(ｶﾞｰﾄﾞﾚｰﾙ設置工)	土中建込,Gr-C-4E 塗装品,21m未満,無,無,無,加算無し	単位	m	単位数量	1	単価	

名称・規格	条件	単位	数量	単価	金額	摘要
ｶﾞｰﾄﾞﾚｰﾙ設置工 土中建込用 Gr-C-4E 塗装		m	1			
諸雑費(まるめ)		式	1			
合計						
単価						円／m

２次単価表

単価使用年月	2024.04
歩掛適用年月	2024.04
労務調整係数	1.000-00000　0.0　0

単　64号	敷砂利	標準	単位	m3	単位数量	10	単価	

名称・規格	条件	単位	数量	単価	金額	摘要
普通作業員		人	1			
砂利 RC-40		m3	12			
ﾊﾞｯｸﾎｳ(ｸﾛｰﾗ)[標準] 排ｶﾞｽ型(第1次)　山積0.8m3	0,岩石工の割増対象にしない,普通,0時間,交替制を適用しない,0,しない,しない,0時間	時間	2			単　72号
諸雑費(まるめ)		式	1			
合計						
単価						円／m3

２次単価表

単価使用年月	2024.04
歩掛適用年月	2024.04
労務調整係数	1.000-00000　0.0　0

単　65号	大型土のう工	製作･設置,流用土,6mを超え20m以下,標準(1.0)	単位	袋	単位数量	10	単価	

名称・規格	条件	単位	数量	単価	金額	摘要
土木一般世話役		人	0.192			
特殊作業員		人	0.192			
普通作業員		人	0.192			
大型土のう袋材 H=1.08m W=1.1m		袋	10			
ﾊﾞｯｸﾎｳ運転	製作･設置,6mを超え20m以下	日	0.192			単　73号
ﾗﾌﾃﾚｰﾝｸﾚｰﾝ[油圧伸縮ｼﾞﾌﾞ型] 25t吊		日	0.192			
諸雑費(率+まるめ)		式	1			
合計						
単価						円／袋

２次単価表

単価使用年月	2024.04
歩掛適用年月	2024.04
労務調整係数	1.000-00000　0.0　0

単　66号	大型土のう工	撤去,6mを超え20m以下,標準(1.0)	単位	袋	単位数量	10	単価	

名称・規格	条件	単位	数量	単価	金額	摘要
土木一般世話役		人	0.075			
特殊作業員		人	0.075			
ﾗﾌﾃﾚｰﾝｸﾚｰﾝ[油圧伸縮ｼﾞﾌﾞ型] 25t吊		日	0.075			
諸雑費(まるめ)		式	1			
合計						
単価						円／袋

２次単価表

単価使用年月	2024.04
歩掛適用年月	2024.04
労務調整係数	1.000-00000　0.0　0

単　67号	ﾎﾟﾝﾌﾟ設置･撤去		単位	箇所	単位数量	1	単価	

名称・規格	条件	単位	数量	単価	金額	摘要
土木一般世話役		人	0.5			
特殊作業員		人	0.1			
普通作業員		人	2			
ﾊﾞｯｸﾎｳ運転		日	0.5			単　74号
諸雑費(まるめ)		式	1			
合計						
単価						円／箇所

２次単価表

単価使用年月	2024.04
歩掛適用年月	2024.04
労務調整係数	1.000-00000　0.0　0

単　68号	ポンプ運転	0以上40(m3/h)未満,常時排水	単位	日	単位数量	1	単価	

名称・規格	条件	単位	数量	単価	金額	摘要
特殊作業員		人	0.17			
工事用水中ポンプ運転	0以上40(m3/h)未満,常時排水	日	1			単　75号
発動発電機運転	0以上40(m3/h)未満,常時排水	日	1			単　76号
諸雑費(率+まるめ)		式	1			
合計						
単価						円／日

２次単価表

単価使用年月	2024.04
歩掛適用年月	2024.04
労務調整係数	1.000-00000　0.0　0

単　69号	ポンプ運転	0以上40(m3/h)未満,作業時排水	単位	日	単位数量	1	単価	

名称・規格	条件	単位	数量	単価	金額	摘要
特殊作業員		人	0.14			
工事用水中ポンプ運転	0以上40(m3/h)未満,作業時排水	日	1			単　77号
発動発電機運転	0以上40(m3/h)未満,作業時排水	日	1			単　78号
諸雑費(率+まるめ)		式	1			
合計						
単価						円／日

２次単価表

単価使用年月	2024.04
歩掛適用年月	2024.04
労務調整係数	1.000-00000　0.0　0

単　70号	交通誘導警備員B		単位	人日	単位数量	1	単価	

名称・規格	条件	単位	数量	単価	金額	摘要
交通誘導警備員B		人	1			
諸雑費(まるめ)		式	1			
合計						
単価						円／人日

3次単価表

単価使用年月	2024.04
歩掛適用年月	2024.04
労務調整係数	1.000-00000　0.0　0

単　71号	ﾊﾞｯｸﾎｳ(ｸﾛｰﾗ)[標準] 排ｶﾞｽ型(第1次)　山積0.5m3	0,岩石工の割増対象にしない,普通, 0時間,交替制を適用しない,0,しない,しない,0時間	単位	時間	単位数量	1	単価	

名称・規格	条件	単位	数量	単価	金額	摘要
運転手(特殊)		人	0.16			
軽油		L	9.2			
ﾊﾞｯｸﾎｳ(ｸﾛｰﾗ)[標準] 排ｶﾞｽ型(第1次)　山積0.5m3		時間	1			
諸雑費(まるめ)		式	1			
合計						
単価						円／時間

3次単価表

単価使用年月	2024.04
歩掛適用年月	2024.04
労務調整係数	1.000-00000　0.0　0

単　72号	ﾊﾞｯｸﾎｳ(ｸﾛｰﾗ)[標準] 排ｶﾞｽ型(第1次)　山積0.8m3	0,岩石工の割増対象にしない,普通, 0時間,交替制を適用しない,0,しない,しない,0時間	単位	時間	単位数量	1	単価	

名称・規格	条件	単位	数量	単価	金額	摘要
運転手(特殊)		人	0.16			
軽油		L	15			
ﾊﾞｯｸﾎｳ(ｸﾛｰﾗ)[標準] 排ｶﾞｽ型(第1次)　山積0.8m3		時間	1			
諸雑費(まるめ)		式	1			
合計						
単価						円／時間

3次単価表

単価使用年月	2024.04
歩掛適用年月	2024.04
労務調整係数	1.000-00000　0.0　0

単　73号	ﾊﾞｯｸﾎｳ運転	製作･設置,6mを超え20m以下	単位	日	単位数量	1	単価	

名称・規格	条件	単位	数量	単価	金額	摘要
運転手(特殊)		人	1			
軽油		L	119			
ﾊﾞｯｸﾎｳ(ｸﾛｰﾗ)[標準･ｸﾚｰﾝ機能付き] 山積0.8m3(平積0.6m3)2.9t吊		日	1.44			
諸雑費(まるめ)		式	1			
合計						
単価						円／日

３次単価表

単価使用年月	2024.04
歩掛適用年月	2024.04
労務調整係数	1.000-00000　0.0　0

単　74号	ﾊﾞｯｸﾎｳ運転		単位	日	単位数量	1	単価	

名称・規格	条件	単位	数量	単価	金額	摘要
運転手(特殊)		人	1			
軽油		L	65			
ﾊﾞｯｸﾎｳ(ｸﾛｰﾗ)[標準･ｸﾚｰﾝ機能付き] 山積0.8m3(平積0.6m3)2.9t吊		日	1.16			
諸雑費(まるめ)		式	1			
合計						
単価						円／日

3次単価表

単価使用年月	2024.04
歩掛適用年月	2024.04
労務調整係数	1.000-00000　0.0　0

単　75号	工事用水中ポンプ運転	0以上40(m3/h)未満,常時排水	単位	日	単位数量	1	単価	

名称・規格	条件	単位	数量	単価	金額	摘要
工事用水中ﾓｰﾀﾎﾟﾝﾌﾟ[普通型] 潜水ﾎﾟﾝﾌﾟ　口径150mm 全揚程10m		日	1.1			
諸雑費(まるめ)		式	1			
合計						
単価						円／日

３次単価表

単価使用年月	2024.04
歩掛適用年月	2024.04
労務調整係数	1.000-00000　0.0　0

単　76号	発動発電機運転	0以上40(m3/h)未満,常時排水	単位	日	単位数量	1	単価	

名称・規格	条件	単位	数量	単価	金額	摘要
軽油		L	67			
発動発電機[ﾃﾞｨｰｾﾞﾙｴﾝｼﾞﾝ駆動] 25kVA		日	1.1			
諸雑費(まるめ)		式	1			
合計						
単価						円／日

3次単価表

単価使用年月	2024.04
歩掛適用年月	2024.04
労務調整係数	1.000-00000　0.0　0

単　77号	工事用水中ポンプ運転	0以上40(m3/h)未満,作業時排水	単位	日	単位数量	1	単価	

名称・規格	条件	単位	数量	単価	金額	摘要
工事用水中ﾓｰﾀﾎﾟﾝﾌﾟ[普通型] 潜水ﾎﾟﾝﾌﾟ　口径150mm 全揚程10m		日	1.2			
諸雑費(まるめ)		式	1			
合計						
単価						円／日

3次単価表

単価使用年月	2024.04
歩掛適用年月	2024.04
労務調整係数	1.000-00000　0.0　0

単　78号	発動発電機運転	0以上40(m3/h)未満,作業時排水	単位	日	単位数量	1	単価	

名称・規格	条件	単位	数量	単価	金額	摘要
軽油		L	22			
発動発電機[ﾃﾞｨｰｾﾞﾙｴﾝｼﾞﾝ駆動] 25kVA		日	1.2			
諸雑費(まるめ)		式	1			
合計						
単価						円／日

機労材集計リスト（機械）

工事名	Ｒ６馬土　宇多谷　美・脇西赤谷　砂防工事（担い手確保型）					
単価コード	名　称	規　格	単位	数量	金額	摘要
L001010004	ﾊﾞｯｸﾎｳ(ｸﾛｰﾗ)[標準･ｸﾚｰﾝ機能付き]	山積0.8m3(平積0.6m3)2.9t吊	日	7.252	83,373	
L001010007	ﾊﾞｯｸﾎｳ(ｸﾛｰﾗ)[標準]	山積0.8m3(平積0.6m3)	日	10.35	107,583	
L001010011	ﾊﾞｯｸﾎｳ(ｸﾛｰﾗ)[後方超小旋回型]	山積0.28m3(平積0.2m3)	日	0.729	4,600	
L001060003	ﾀｲﾔﾛｰﾗ[普通型]	運転質量8～20t	日	0.449	2,364	
L001070002	振動ﾛｰﾗ(舗装用)[ﾊﾝﾄﾞｶﾞｲﾄﾞ式]	運転質量0.8～1.1t	日	4.518	9,171	
L001070011	振動ﾛｰﾗ(舗装用)[搭乗･ｺﾝﾊﾞｲﾝﾄﾞ式]	運転質量3～4t	日	1.06	4,686	
L001100005	工事用水中ﾓｰﾀﾎﾟﾝﾌﾟ[普通型]	潜水ﾎﾟﾝﾌﾟ　口径150mm 全揚程10m	日	138	56,442	
L001110008	発動発電機[ﾃﾞｨｰｾﾞﾙｴﾝｼﾞﾝ駆動]	25kVA	日	138	280,140	
L001130006	ﾗﾌﾃﾚｰﾝｸﾚｰﾝ[油圧伸縮ｼﾞﾌﾞ型]	25t吊	日	3.054	138,391	
L001180001	ﾀﾝﾊﾟ及びﾗﾝﾏ	質量 60～80kg	日	3.777	2,483	
M000202019	ﾊﾞｯｸﾎｳ(ｸﾛｰﾗ)[標準]	排ｶﾞｽ型(第2次) 山積0.8m3	供用日	0.209	3,718	
M000202028	ﾊﾞｯｸﾎｳ(ｸﾛｰﾗ)[標準]	排ｶﾞｽ型(第1次) 山積0.45m3	供用日	1.406	13,644	
M000202029	ﾊﾞｯｸﾎｳ(ｸﾛｰﾗ)[標準]	排ｶﾞｽ型(第1次) 山積0.5m3	時間	1.74	4,767	
M000202031	ﾊﾞｯｸﾎｳ(ｸﾛｰﾗ)[標準]	排ｶﾞｽ型(第1次) 山積0.8m3	時間	0.78	3,424	
M000202062	ﾊﾞｯｸﾎｳ(ｸﾛｰﾗ)[標準･ｸﾚｰﾝ機能付き]	排ｶﾞｽ型(第1次) 山積0.45m3 2.9t吊	供用日	1.915	20,098	
M000202090	ﾊﾞｯｸﾎｳ(ｸﾛｰﾗ型)[標準型･超低騒音型]	排出ｶﾞｽ対策型(第3次基準値) 山積0.8m3	供用日	15.007	309,020	
M000301005	ﾀﾞﾝﾌﾟﾄﾗｯｸ[ｵﾝﾛｰﾄﾞ･ﾃﾞｨｰｾﾞﾙ]	10t積級	供用日	44.869	927,198	

機労材集計リスト（機械）

工事名	Ｒ６馬土　宇多谷　美・脇西赤谷　砂防工事（担い手確保型）					
単価コード	名　称	規　格	単位	数量	金額	摘要
M000604006	大型ﾌﾞﾚｰｶ(ﾍﾞｰｽﾏｼﾝ含まず)[油圧式]	質量1300kg級	供用日	4.754	51,324	
M000701015	ﾓｰﾀｸﾞﾚｰﾀﾞ[土工用･排ｶﾞｽ対策型(第2次)]	ﾌﾞﾚｰﾄﾞ幅3.1m	供用日	0.434	7,766	
M000801009	ﾛｰﾄﾞﾛｰﾗ[ﾏｶﾀﾞﾑ･排ｶﾞｽ対策型(第2次)]	運転質量10t 締固め幅2.1m	供用日	0.452	6,145	
	合計額				2,036,337	

機労材集計リスト（機械）

工事名	Ｒ６馬土　宇多谷　美・脇西赤谷　砂防工事（担い手確保型）					
単価コード	名　称	規　格	単位	数量	金額	摘要
M000604006	大型ﾌﾞﾚｰｶ(ﾍﾞｰｽﾏｼﾝ含まず)[油圧式]	質量1300kg級	供用日	4.754	51,324	
M000701015	ﾓｰﾀｸﾞﾚｰﾀﾞ[土工用･排ｶﾞｽ対策型(第2次)]	ﾌﾞﾚｰﾄﾞ幅3.1m	供用日	0.434	7,766	
M000801009	ﾛｰﾄﾞﾛｰﾗ[ﾏｶﾀﾞﾑ･排ｶﾞｽ対策型(第2次)]	運転質量10t 締固め幅2.1m	供用日	0.452	6,145	
	合計額				2,036,337	

見積単価一覧表

工事名	R6馬土　宇多谷　美・脇西赤谷　砂防工事（担い手確保型）			
名称	規格	単位	単価	備考
止杭	くい丸太（松）　末口9.0cm×長1.5m	本	830	
高密度ﾎﾟﾘｴﾁﾚﾝ管	ｼﾝｸﾞﾙ　φ1,000mm	m	0	現場流用品
※以下は，週休2日補正として計上している金額の合計額を参考値として示したものです。				
直接工事費分	4週8休経費補正	式	615,836	
共通仮設費分	4週8休経費補正	式	0	

数　量　総　括　表

工事区分 (レベル1)	工種 (レベル2)	種別 (レベル3)	細別 (レベル4)	規格 (レベル5)	単位	数量	摘要
砂防堰堤							
	砂防土工						
		掘削工					
			土砂掘削	機械掘削	m^3	550	551.3
			岩盤掘削	機械掘削	m^3	210	208.2
		埋戻工					
			埋戻	1.0m未満	m^3	10	11.6
		盛土工					
			盛土（流用土）	2.5m未満	m^3	5	4.5
		法面整形工					
			法面整形（切土部）	土砂	m^2	40	43.5
			法面整形（切土部）	軟岩	m^2	20	17.1
		残土処理工					
			残土等処分	土砂	m^3	1300	変化率考慮：付替作業道含む
				軟岩	m^3	170	変化率考慮：付替作業道含む
	法面工						
		植生工					
			客土吹付け	土砂部 t=1cm	m^2	40	43.5
				岩盤部 t=2cm	m^2	20	17.1
	取合護岸工						
		帯　工					
			コンクリート	18-5-40	m^3	15	
			型　枠	木製（砂防用）	m^2	28	
			間詰コンクリート	18-5-40	m^3	3	
		2号側壁護岸工					
			コンクリート	18-5-40	m^3	13	

数　量　総　括　表							
工事区分 (レベル1)	工種 (レベル2)	種別 (レベル3)	細別 (レベル4)	規格 (レベル5)	単位	数量	摘要
			型　枠	木製（砂防用）	m^2	33	
			型　枠	無筋構造物	m^2	20	
			足場工	キャットウォーク	m	5	
			目地材	瀝青質　t=10	m^2	5	
			水抜きパイプ	VPφ65mm	m	2	
			吸出防止材	200*200*10	m^2	0.2	
			ペーライン	岩盤部　t=5cm	m^2	18	
		底版工					
			コンクリート	18-5-40	m^3	10	
			目地材	瀝青質　t=10	m^2	4	
		3号側壁護岸工					
			コンクリート	18-5-40	m^3	18	
			型　枠	木製（砂防用）	m^2	37	
			型　枠	無筋構造物	m^2	8	
			足場工	キャットウォーク	m	-	
			目地材	瀝青質　t=10	m^2	3	
			水抜きパイプ	VPφ65mm	m	5	
			吸出防止材	200*200*10	m^2	1	
			ペーライン	岩盤部　t=5cm	m^2	39	
			埋戻コンクリート	18-5-40	m^3	2	
		フトンカゴ					
			フトンカゴ	B1200*H500*L2000	m	6	
			止　杭	末口9cm*L1.5m	本	6	
			吸出防止材	200*200*10	m^2	6	

数　量　総　括　表

工事区分 （レベル1）	工種 （レベル2）	種別 （レベル3）	細別 （レベル4）	規格 （レベル5）	単位	数量	摘要
付替作業道							
	砂防土工						
		掘削工					
			土砂掘削	5m以上	m^3	690	
			土砂掘削	5m以下	m^3	200	
		盛土工					
			盛土（流用土）	W＜2.5m	m^3	140	
				2.5m≦W＜4.0m	m^3	60	
		法面整形工					
			法面整形（盛土部）	土砂	m^2	110	
			法面整形（切土部）	土砂	m^2	530	
	法面工						
		植生工					
			客土吹付け	土砂部 t=1cm	m^2	110	
			客土吹付け	土砂部 t=1cm	m^2	530	

数　量　総　括　表

工事区分 (レベル1)	工種 (レベル2)	種別 (レベル3)	細別 (レベル4)	規格 (レベル5)	単位	数量	摘要
	ブロック積工						
		作業土工					
			床掘	土砂	m^3	100	
			埋戻、W＜1.0m	土砂	m^3	60	
			埋戻、1.0m≦W＜4.0m	土砂	m^3	20	
			基面整正		m^2	40	
		ブロック積工					
			間知ブロック	控え35cm	m^2	222	
			裏込コンクリート	σ28≧18N/mm^2　t=15cm	m^3	33	
			裏込砕石	RC-40	m^3	89	
			水抜パイプ	VPφ65mm	m	41	
			吸出防止材	200*200*10	m^2	3	
			目地材	瀝青繊維質 t=10	m^2	11	
			基礎コンクリート		m	46.9	単位数量は数量計算書参照
			天端コンクリート		m	48.2	単位数量は数量計算書参照
	擁壁工						
		作業土工					
			床掘	土砂	m^3	20	
			埋戻、W＜1.0m	土砂	m^3	10	
			基面整正		m^2	20	
		現場打擁壁工					
			1号重力式擁壁	H=0.5～1.0m	m^3	5	平均高 H=0.0m
			2号重力式擁壁	H=1.0m	m^3	3	
			小口止壁		箇所	1	単位数量は数量計算書参照

数　量　総　括　表

工事区分 (レベル1)	工種 (レベル2)	種別 (レベル3)	細別 (レベル4)	規格 (レベル5)	単位	数量	摘要
	排水構造物工						
		作業土工					
			床掘	土砂	m^3	2	
			埋戻、W＜1.0m	土砂	m^3	10	
			基面整正		m^2	40	
		L型側溝					
			L型側溝			61.2	単位数量は数量計算書参照
		横断側溝		L=4.0m			
			コンクリート	σ28≧18N/mm^2	m^3	1	
			型　枠	小型構造物	m^2	8	
			基礎材	RC-40　t=150	m^2	3	
			鋼製蓋	T-25 995*400*55	枚	4	
		U形水路		L=0.5m			
			コンクリート	σ28≧18N/mm^2	m^3	0.1	
			型　枠	小型構造物	m^2	0.9	
			基礎材	RC-40　t=150	m^2	0.4	
	防護柵工						
		路側防護柵工					
			ガードレール	Gr-C-2B	m	66	
			ガードレール	Gr-C-4E	m	13	
			補強鉄筋	SD345 D13	t	0.27	

数　量　総　括　表

工事区分 (レベル1)	工種 (レベル2)	種別 (レベル3)	細別 (レベル4)	規格 (レベル5)	単位	数量	摘要
	舗装工						
		舗装準備工					
			不陸整正		m^2	240	
		コンクリート舗装					
			コンクリート	σ28≧18N/mm^2　t=15cm	m^2	198	
			路盤	RC-40　t=15cm	m^2	198	
			鉄筋金網	D6*150*150	m^2	192	質量 0.0kg
			目地材	瀝青繊維質 t=10	m^2	3	
		砕石舗装					
			敷砕石	RC-40　t=10cm	m^2	39	
	付帯工						
		法止壁			m	2	単位数量は数量計算書参照
	構造物撤去工						
		構造物取壊し工					
			石積取壊し	t=30cm	m^2	82	

数　量　総　括　表

工事区分 （レベル1）	工種 （レベル2）	種別 （レベル3）	細別 （レベル4）	規格 （レベル5）	単位	数量	摘要
	仮設工						
		土留め工					
			土留め工	耐候性大型土のう	個	30	設置・撤去
		水替工					
			ポンプ排水	常時	日	60	
				0～40m3未満、作業時	日	60	
		仮排水管					
			仮設配管	波状管φ1000	m	30	設置・撤去
	交通管理工						
			交通誘導警備員		人日	40	

土工収支集計表

工　種	種　別	名　称	土　質	f	設計数量	N	C	備　考
発生土								
	切土				1767	1767	1642	発生比率（C）
			土砂	0.90	1559	1559	1403	1403/1642　　=　0.85
			軟岩	1.15	208	208	239	239/1642　　=　0.15
必要土								
	本体盛土							
		切土流用			310	334	311	
			土砂	0.90	264	293	264	310.4*0.85　　=　264
			軟岩	1.15	47	41	47	310.4*0.15　　=　47
残土処理								
	切土残土				1433	1433		
			土砂	0.90	1266	1266		1559.1-293　　=　1266
			軟岩	1.15	167	167		208.2-41　　=　167

土工収支計算書

細　別	規　格	記号	計　　算　　式	単位	小　計	合　計
切土（土砂）						
土砂掘削	堰　堤			m^3	551.3	
土砂掘削	付替作業道			m^3	890.4	
床掘	付替作業道			m^3	117.4	
				m^3		1559.1
切土（軟岩）						
岩盤掘削	堰　堤			m^3		208.2
必要土						
盛土	堰　堤			m^3	4.5	
盛土	付替作業道			m^3	193.9	
埋戻	堰　堤			m^3	11.6	
埋戻	付替作業道		79.9　＋　20.5	m^3	100.4	
				m^3		310.4

堰堤土工集計表

細　別	規　格	記号	計　　算　　式	単位	小　計	合　計
掘削工			本堤　　垂直壁　　帯工　　護岸			
土砂掘削	人力			m^3		
	機械		22.8 + 520.6	m^3	543.4	
	水替掘削		0.0 + 7.9	m^3	7.9	
				m^3		551.3
軟岩掘削	人力			m^3		
	機械		40.6 + 135.1	m^3	175.7	
	水替掘削		19.6 + 12.9	m^3	32.5	
				m^3		208.2
盛土工						
流用土盛土	2.5m未満		4.5	m^3	4.5	
	2.5m以上4.0m未満			m^3		
	4.0m以上			m^3		
				m^3		4.5
埋戻工						
埋戻	1.0m未満		10.9 + 0.7	m^3	11.6	
	1.0m以上4.0m未満			m^3		
	4.0m以上			m^3		
				m^3		11.6

帯工

土　積　計　算　書

測　点	点間距離	平均距離	掘削　人力（土砂）			掘削　人力（軟岩）					
			断面積	平　均	数　量	断面積	平　均	数　量	断面積	平　均	数　量
R － 6.70			0.0			0.0					
R － 5.20	1.500m		0.0	0.00	0.0	0.0	0.00	0.0			
R － 3.46	1.740m		0.0	0.00	0.0	0.0	0.00	0.0			
CL	3.460m		0.0	0.00	0.0	0.0	0.00	0.0			
L － 5.06	5.060m		0.0	0.00	0.0	0.0	0.00	0.0			
L － 6.80	1.740m		0.0	0.00	0.0	0.0	0.00	0.0			
L － 7.67	0.870m		0.0	0.00	0.0	0.0	0.00	0.0			
合　計	14.370m				0.0m3			0.0m3			

帯工

土　積　計　算　書

測　点	点間距離	平均距離	掘削　機械（土砂）			掘削　機械（軟岩）					
			断面積	平　均	数　量	断面積	平　均	数　量	断面積	平　均	数　量
R － 6.70			0.0			0.0					
R － 5.20	1.500m		1.8	0.90	1.4	3.4	1.70	2.6			
R － 3.46	1.740m		2.0	1.90	3.3	8.4	5.90	10.3			
CL	3.460m		3.2	2.60	9.0	2.3	5.35	18.5			
L － 5.06	5.060m		0.2	1.70	8.6	0.9	1.60	8.1			
L － 6.80	1.740m		0.3	0.25	0.4	0.3	0.60	1.0			
L － 7.67	0.870m		0.0	0.15	0.1	0.0	0.15	0.1			
合　計	14.370m				22.8m3			40.6m3			

帯工

土　積　計　算　書

測　点	点間距離	平均距離	掘削　水替（土砂）			掘削　水替（軟岩）					
			断面積	平　均	数　量	断面積	平　均	数　量	断面積	平　均	数　量
R － 6.70			0.0			0.0					
R － 5.20	1.500m		0.0	0.00	0.0	0.0	0.00	0.0			
R － 3.46	1.740m		0.0	0.00	0.0	1.9	0.95	1.7			
CL	3.460m		0.0	0.00	0.0	1.9	1.90	6.6			
L － 5.06	5.060m		0.0	0.00	0.0	1.9	1.90	9.6			
L － 6.80	1.740m		0.0	0.00	0.0	0.0	0.95	1.7			
L － 7.67	0.870m		0.0	0.00	0.0	0.0	0.00	0.0			
合　計	14.370m				0.0m3			19.6m3			

帯工

土　積　計　算　書

測　点	点間距離	平均距離	埋戻　(1.0m未満)			埋戻　(1.0m以上4.0m未満)					
			断面積	平　均	数　量	断面積	平　均	数　量	断面積	平　均	数　量
R － 6.70			0.0			0.0					
R － 5.20	1.500m		0.0	0.00	0.0	0.0	0.00	0.0			
R － 3.46	1.740m		2.5	1.25	2.2	0.0	0.00	0.0			
CL	3.460m		0.0	1.25	4.3	0.0	0.00	0.0			
L － 5.06	5.060m		1.3	0.65	3.3	0.0	0.00	0.0			
L － 6.80	1.740m		0.0	0.65	1.1	0.0	0.00	0.0			
L － 7.67	0.870m		0.0	0.00	0.0	0.0	0.00	0.0			
合　計	14.370m				10.9m3			0.0m3			

護岸工　　土　積　計　算　書

測　点	点間距離	平均距離	掘削　人力（土砂）			掘削　人力（軟岩）					
			断面積	平　均	数　量	断面積	平　均	数　量	断面積	平　均	数　量
No.7　－　18.00			0.0			0.0					
－　16.00	2.000m		0.0	0.00	0.0	0.0	0.00	0.0			
－　16.00’	0.000m		0.0	0.00	0.0	0.0	0.00	0.0			
－　6.00	10.000m		0.0	0.00	0.0	0.0	0.00	0.0			
No.7	6.000m		0.0	0.00	0.0	0.0	0.00	0.0			
＋　4.20	4.200m		0.0	0.00	0.0	0.0	0.00	0.0			
＋　5.80	1.600m		0.0	0.00	0.0	0.0	0.00	0.0			
＋　6.50			0.0			0.0					
＋　8.00	1.500m		0.0	0.00	0.0	0.0	0.00	0.0			
＋　10.00	2.000m		0.0	0.00	0.0	0.0	0.00	0.0			
＋　10.26	0.260m		0.0	0.00	0.0	0.0	0.00	0.0			
＋　11.40	1.140m		0.0	0.00	0.0	0.0	0.00	0.0			
小　計	28.700m				0.000m3			0.000m3			
合　計	28.700m				0.0m3			0.0m3			

護岸工

土　積　計　算　書

測　点	点間距離	平均距離	掘削　機械（土砂）			掘削　機械（軟岩）					
			断面積	平　均	数　量	断面積	平　均	数　量	断面積	平　均	数　量
No.7　－　18.00			24.0			0.5					
－　16.00	2.000m		24.0	24.00	48.0	0.5	0.50	1.0			
－　16.00’	0.000m		23.1	23.56	0.0	0.1	0.30	0.0			
－　6.00	10.000m		21.7	22.41	224.1	7.9	4.00	40.0			
No.7	6.000m		21.4	21.55	129.3	5.0	6.45	38.7			
＋　4.20	4.200m		17.4	19.40	81.5	9.7	7.35	30.9			
＋　5.80	1.600m		0.0	8.70	13.9	0.0	4.85	7.8			
＋　6.50			0.0			0.0					
＋　8.00	1.500m		0.0	0.00	0.0	0.0	0.00	0.0			
＋　10.00	2.000m		13.0	6.50	13.0	9.1	4.55	9.1			
＋　10.26	0.260m		13.0	13.00	3.4	9.1	9.10	2.4			
＋　11.40	1.140m		0.0	6.50	7.4	0.0	4.55	5.2			
小　計	28.700m				520.600m3			135.100m3			
合　計	28.700m				520.6m3			135.1m3			

護岸工　　土　積　計　算　書

測　点	点間距離	平均距離	掘削　水替（土砂）			掘削　水替（軟岩）					
			断面積	平　均	数　量	断面積	平　均	数　量	断面積	平　均	数　量
No.7　－　18.00			0.3			0.2					
－　16.00	2.000m		0.3	0.30	0.6	0.2	0.20	0.4			
－　16.00’	0.000m		0.3	0.30	0.0	0.4	0.30	0.0			
－　6.00	10.000m		0.0	0.15	1.5	0.0	0.20	2.0			
No.7	6.000m		0.9	0.45	2.7	1.3	0.65	3.9			
＋　4.20	4.200m		0.3	0.60	2.5	1.1	1.20	5.0			
＋　5.80	1.600m		0.0	0.15	0.2	0.0	0.55	0.9			
＋　6.50			0.0			0.0					
＋　8.00	1.500m		0.0	0.00	0.0	0.0	0.00	0.0			
＋　10.00	2.000m		0.2	0.10	0.2	0.4	0.20	0.4			
＋　10.26	0.260m		0.2	0.20	0.1	0.4	0.40	0.1			
＋　11.40	1.140m		0.0	0.10	0.1	0.0	0.20	0.2			
小　計	28.700m				7.900m3			12.900m3			
合　計	28.700m				7.9m3			12.9m3			

護岸工　　土　積　計　算　書

測　点	点間距離	平均距離	埋戻　(1.0m未満)			埋戻　(1.0m以上4.0m未満)					
			断面積	平　均	数　量	断面積	平　均	数　量	断面積	平　均	数　量
No.7　－　18.00			0.0			0.0					
－　16.00	2.000m		0.0	0.00	0.0	0.0	0.00	0.0			
－　16.00’	0.000m		0.0	0.00	0.0	0.0	0.00	0.0			
－　6.00	10.000m		0.0	0.00	0.0	0.0	0.00	0.0			
No.7	6.000m		0.0	0.00	0.0	0.0	0.00	0.0			
＋　4.20	4.200m		0.0	0.00	0.0	0.0	0.00	0.0			
＋　5.80	1.600m		0.0	0.00	0.0	0.0	0.00	0.0			
＋　6.50			0.0			0.0					
＋　8.00	1.500m		0.0	0.00	0.0	0.0	0.00	0.0			
＋　10.00	2.000m		0.4	0.20	0.4	0.0	0.00	0.0			
＋　10.26	0.260m		0.4	0.40	0.1	0.0	0.00	0.0			
＋　11.40	1.140m		0.0	0.20	0.2	0.0	0.00	0.0			
小　計	28.700m				0.700m3			0.000m3			
合　計	28.700m				0.7m3			0.0m3			

護岸工　　土　積　計　算　書

測　点	点間距離	平均距離	盛土　(2.5m未満)			盛土　(2.5m以上4.0m未満)					
			断面積	平　均	数　量	断面積	平　均	数　量	断面積	平　均	数　量
No.7　－　18.00			0.0			0.0					
－　16.00	2.000m		0.0	0.00	0.0	0.0	0.00	0.0			
－　16.00’	0.000m		0.0	0.00	0.0	0.0	0.00	0.0			
－　6.00	10.000m		0.0	0.00	0.0	0.0	0.00	0.0			
No.7	6.000m		0.0	0.00	0.0	0.0	0.00	0.0			
＋　4.20	4.200m		0.8	0.40	1.7	0.0	0.00	0.0			
＋　5.80	1.600m		0.0	0.40	0.6	0.0	0.00	0.0			
＋　6.50			0.0			0.0					
＋　8.00	1.500m		0.0	0.00	0.0	0.0	0.00	0.0			
＋　10.00	2.000m		1.2	0.60	1.2	0.0	0.00	0.0			
＋　10.26	0.260m		1.2	1.20	0.3	0.0	0.00	0.0			
＋　11.40	1.140m		0.0	0.60	0.7	0.0	0.00	0.0			
小　計	28.700m				4.500m3			0.000m3			
合　計	28.700m				4.5m3			0.0m3			

法面整形工

細　別	規　格	記号	計　　算　　式	単位	小　計	合　計
法面整形（切土部）	土砂		法面整形(切土部)　数量用図面参照			
			水平面積に対する斜比率　1:0.8の斜比=1.601			
			水平面積に対する斜比率　1:0.6の斜比=1.944			
			水平面積に対する斜比率　1:0.3の斜比=3.480			
	取合護岸工 1:0.8		1.1*1.601	m^2	1.8	
	帯　工 1:0.8		(0.2+0.4)*1.944+0.9*1.601	m^2	2.6	
	取付護岸工1:0.8		24.4*1.601	m^2	39.1	
				m^2		43.5
法面整形（切土部）	岩					
	取合護岸工		1.0*1.944	m^2	1.9	
	帯　工		(0.6+0.4)*3.480+1.7*1.944	m^2	6.8	
	取付護岸工		4.3*1.944	m^2	8.4	
				m^2		17.1

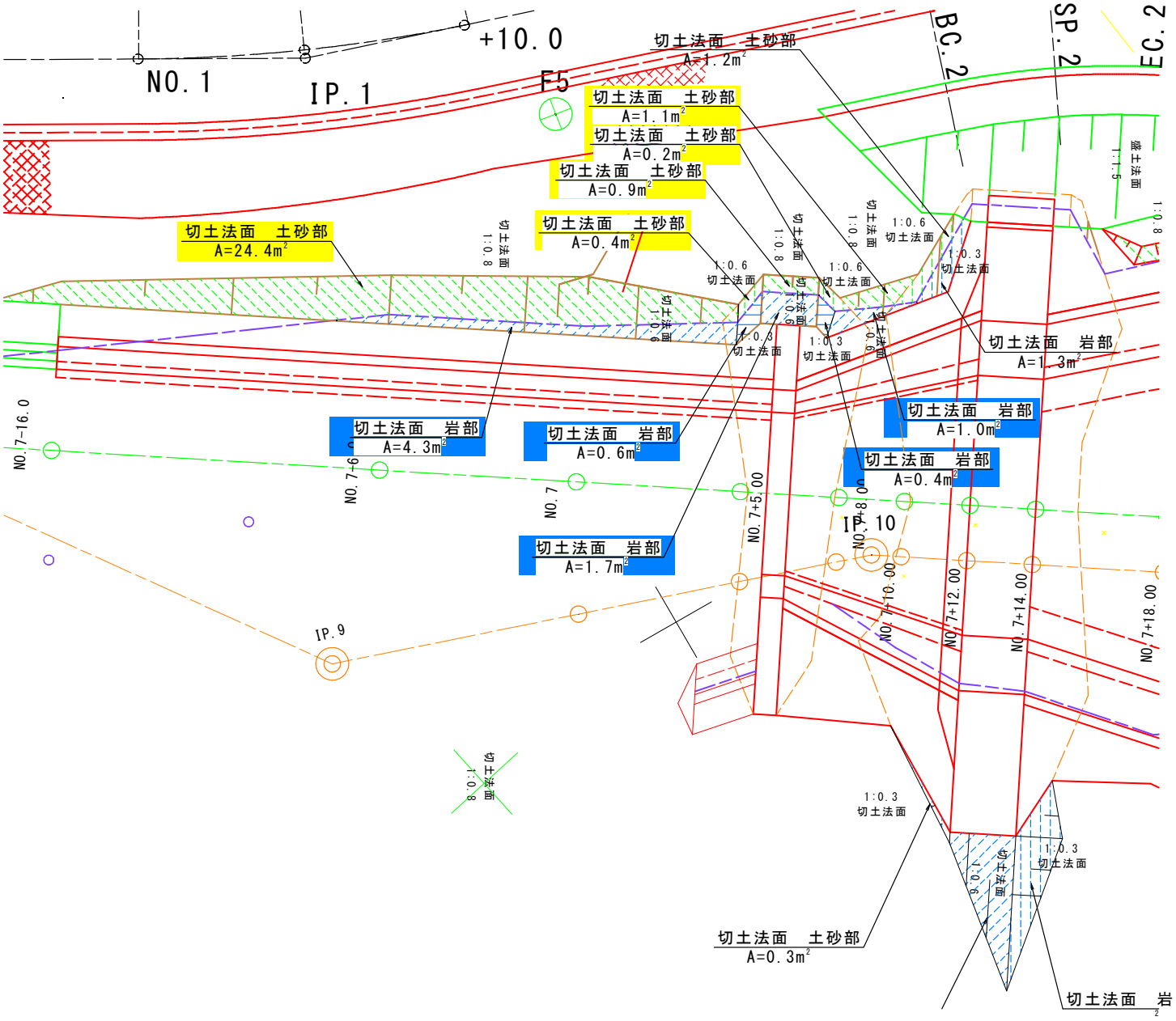
NO.1
IP.1
+10.0
F5
切土法面　土砂部
A=1.2m²
切土法面　土砂部
A=1.1m²
切土法面　土砂部
A=0.2m²
切土法面　土砂部
A=0.9m²
切土法面　土砂部
A=0.4m²
切土法面　土砂部
A=24.4m²
BC.2
SP.2
EC.2
盛土法面
1:1.5
1:0.8
1:0.6
切土法面
1:0.3
切土法面
切土法面　岩部
A=1.3m²
切土法面　岩部
A=1.0m²
切土法面　岩部
A=0.4m²
切土法面　岩部
A=4.3m²
切土法面　岩部
A=0.6m²
切土法面　岩部
A=1.7m²
NO.7-16.0
NO.7+6
NO.7
NO.7+5.00
NO.7+8.00
IP.10
NO.7+10.00
NO.7+12.00
NO.7+14.00
NO.7+18.00
IP.9
切土法面　土砂部
A=0.3m²
切土法面　岩

植生工

細　別	規　格	記号	計　　算　　式	単位	小　計	合　計
客土吹付け	t=1cm		法面工(切土部)　数量用図面参照			
※数量根拠は法面整形参照	(切土　土砂部)		水平面積に対する斜比率　1:0.8の斜比=1.601			
			水平面積に対する斜比率　1:0.6の斜比=1.944			
			水平面積に対する斜比率　1:0.3の斜比=3.480			
	取合護岸工		1.1*1.601	m^2	1.8	
	帯　工		(0.2+0.4)*1.944+0.9*1.601	m^2	2.6	
	取付護岸工		24.4*1.601	m^2	39.1	
				m^2		43.5
客土吹付け	t=2cm					
※数量根拠は法面整形参照	(切土　岩部)		水平面積に対する斜比率　1:0.8の斜比=1.601			
			水平面積に対する斜比率　1:0.6の斜比=1.944			
			水平面積に対する斜比率　1:0.3の斜比=3.480			
	取合護岸工		1.0*1.944	m^2	1.9	
	帯　工		(0.6+0.4)*3.480+1.7*1.944	m^2	6.8	
	取付護岸工		4.3*1.944	m^2	8.4	
				m^2		17.1

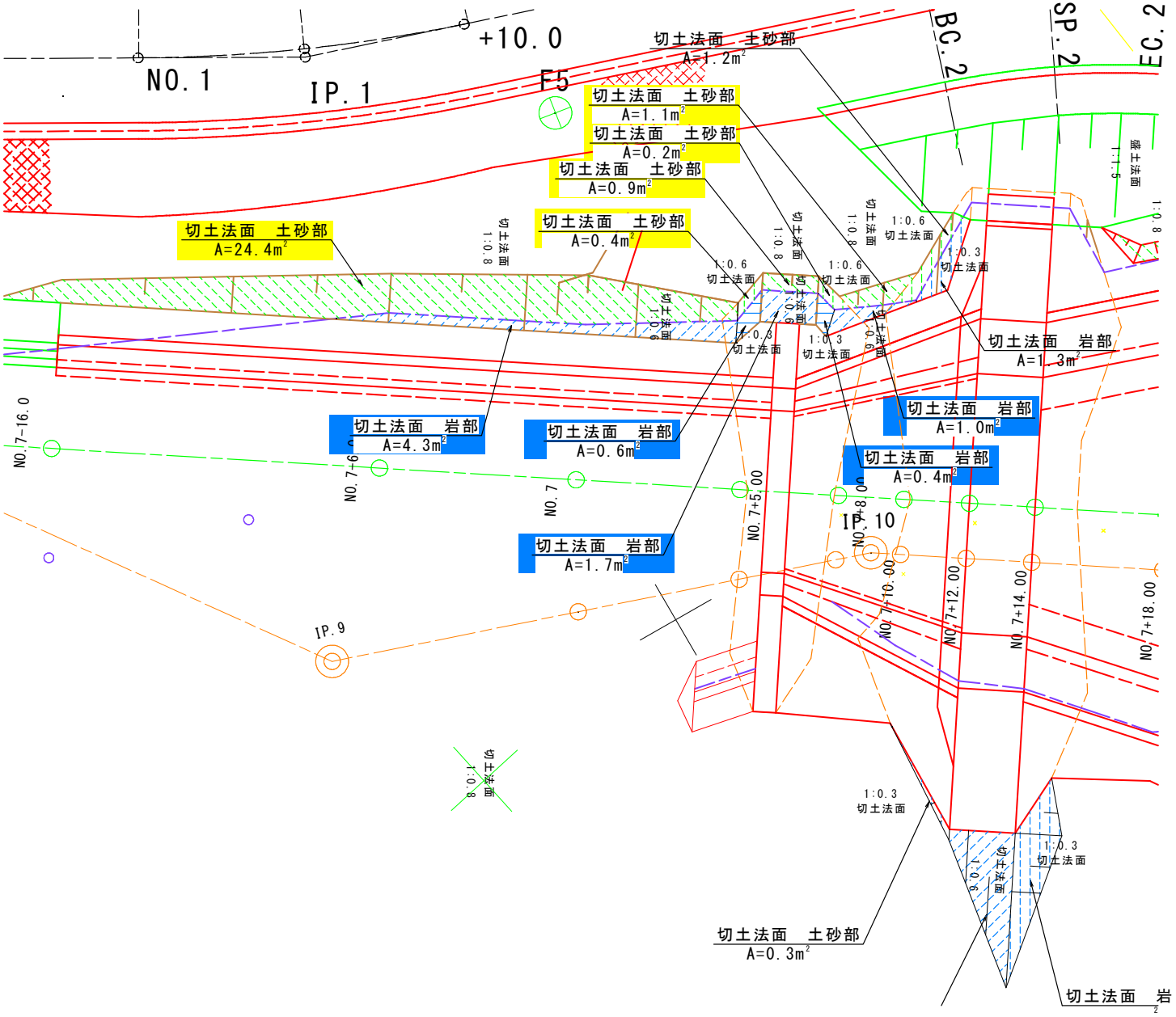
NO.1
IP.1
+10.0
F5
切土法面　土砂部
A=1.2m²
切土法面　土砂部
A=1.1m²
切土法面　土砂部
A=0.2m²
切土法面　土砂部
A=0.9m²
切土法面　土砂部
A=24.4m²
切土法面　土砂部
A=0.4m²
BC.2
SP.2
EC.2
盛土法面
1:1.5
1:0.8
切土法面
1:0.6
切土法面
1:0.3
切土法面
切土法面　岩部
A=1.3m²
切土法面　岩部
A=1.0m²
切土法面　岩部
A=0.4m²
切土法面　岩部
A=4.3m²
切土法面　岩部
A=0.6m²
切土法面　岩部
A=1.7m²
NO.7-16.0
NO.7+6.0
NO.7
NO.7+5.00
NO.7+8.00
NO.7+10.00
NO.7+12.00
NO.7+14.00
NO.7+18.00
IP.10
IP.9
切土法面　土砂部
A=0.3m²
切土法面　岩

コンクリート堰堤工（作業土工）

細　別	規　格	記号	計　　算　　式	単位	小　計	合　計
岩盤清掃	軟岩		岩盤清掃　数量用図面参照			
	本　堤					
	垂直壁					
	側壁護岸工					
	水叩工					
	取合護岸工		5.6+3.0	m^2	8.6	
	底版工			m^2	21.3	
	帯　工			m^2	8.4	
	取付護岸工		26.1+1.5	m^2	27.6	
				m^2		65.9

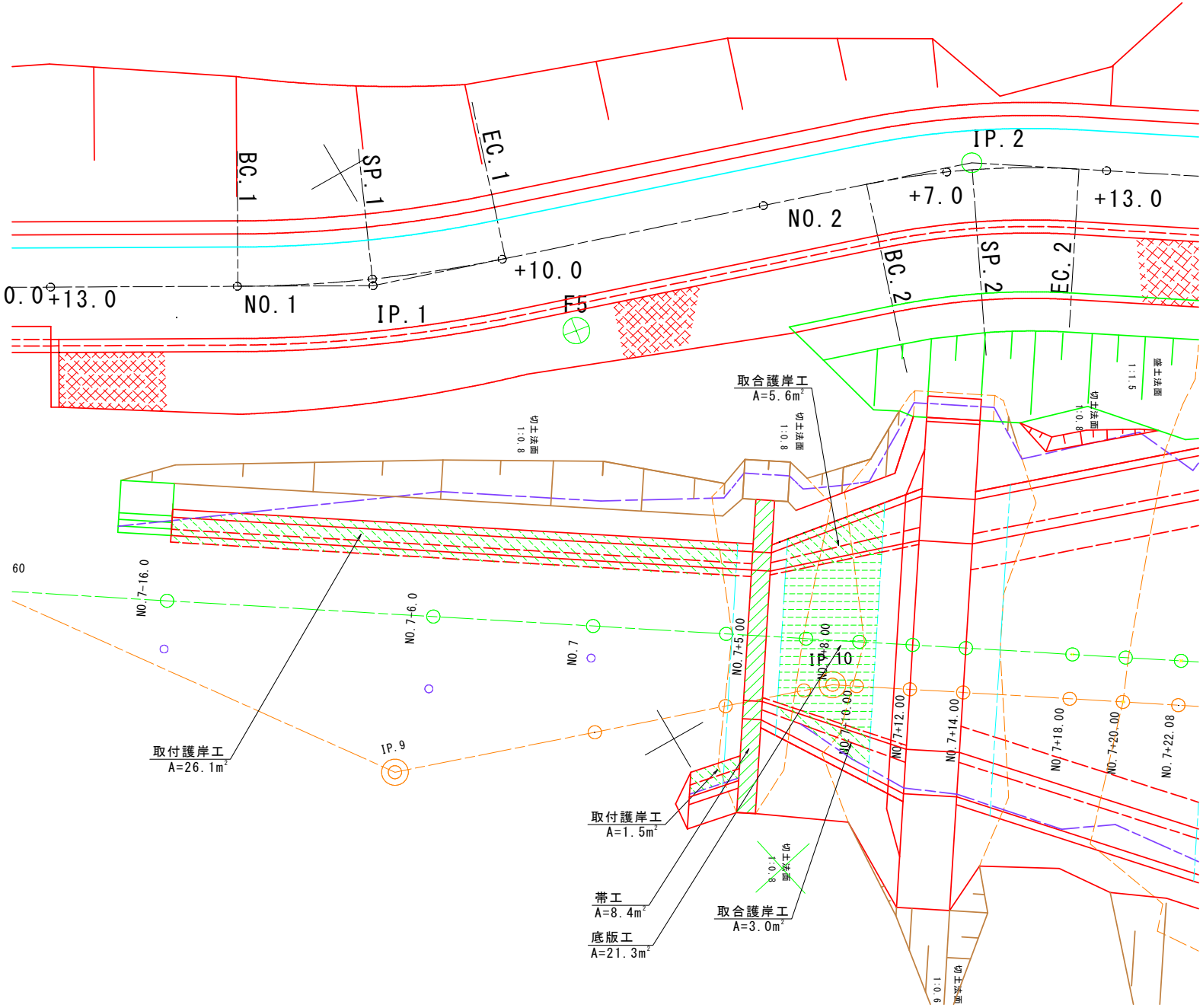
BC.1
SP.1
EC.1
IP.2
+7.0
+13.0
NO.2
BC.2
SP.2
EC.2
0.0+13.0
NO.1
IP.1
+10.0
F5
盛土法面
1:1.5
切土法面
1:0.8
取合護岸工
A=5.6m²
切土法面
1:0.8
切土法面
1:0.8
60
NO.7-16.0
NO.7-6.0
NO.7
NO.7+5.00
NO.7+8.00
IP.10
NO.7+10.00
NO.7+12.00
NO.7+14.00
NO.7+18.00
NO.7+20.00
NO.7+22.08
IP.9
取付護岸工
A=26.1m²
取付護岸工
A=1.5m²
帯工
A=8.4m²
底版工
A=21.3m²
取合護岸工
A=3.0m²
切土法面
1:0.9
切土法面
1:0.6

取合護岸工

帯工構造図

正　面　図

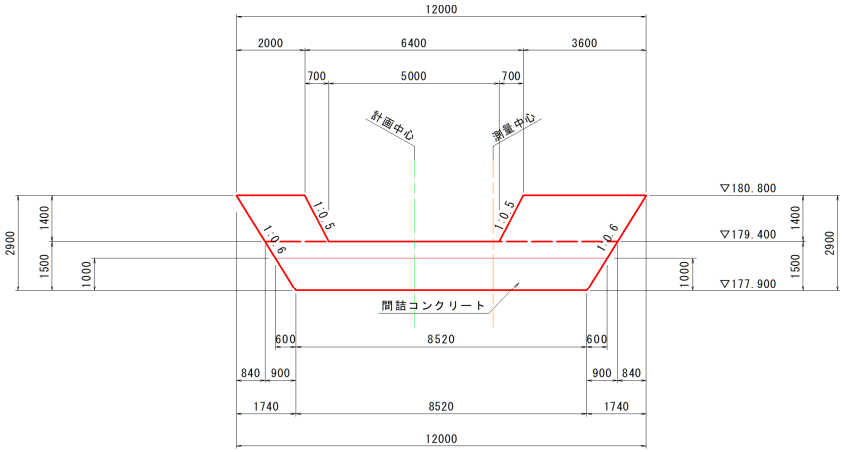

断　面　図

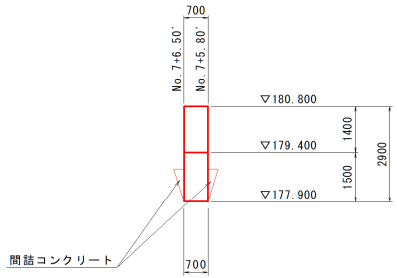

平　面　図

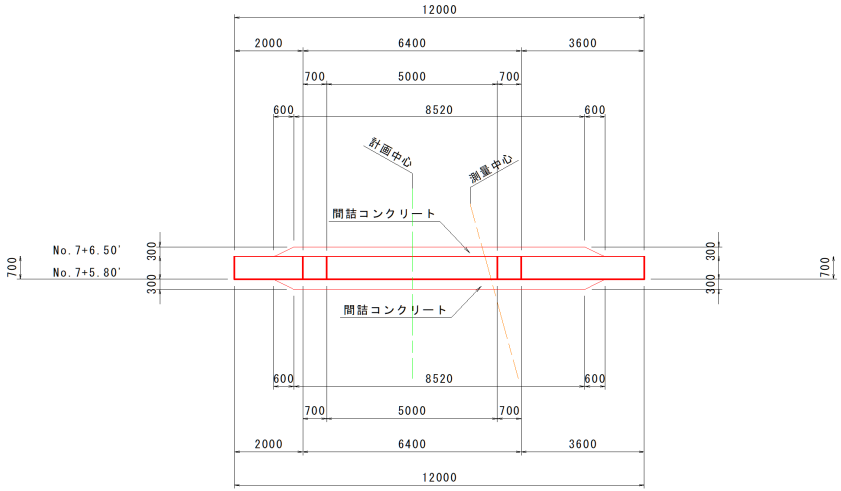

間詰工詳細図

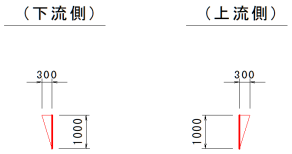

取合護岸工

細　別	規　格	記号	計　　算　　式	単位	小　計	合　計
帯　工						
コンクリート	18-5-40					
	下　部		1/2*(10.32+8.52)*1.50*0.70	m^3	9.9	
	右岸袖部		1/2*(2.00+1.86)*1.40*0.70	m^3	1.9	
	左岸袖部		1/2*(3.60+3.46)*1.40*0.70	m^3	3.5	
				m^3		15.3
型　枠	木製（砂防用）					
	下　部		1/2*(10.32+8.52)*1.50*2-1/2*(9.72+8.52)*1.0*2	m^2	10.0	
	右岸袖部		1/2*(2.00+1.86)*1.40*2	m^2	5.4	
	左岸袖部		1/2*(3.60+3.46)*1.40*2	m^2	9.9	
	水通し部		1.40*0.70*√(1^2+0.5^2)*2	m^2	2.2	
				m^2		27.5
間詰コンクリート	18-5-40					
			断面1： 1/2*0.30*1.00　　=　0.15　m^2			
		下流側	0.15*8.52+1/3*0.15*0.60*2	m^3	1.3	
		上流側	0.15*8.52+1/3*0.15*0.60*2	m^3	1.3	2.6

取合護岸工

側面図（左岸側）

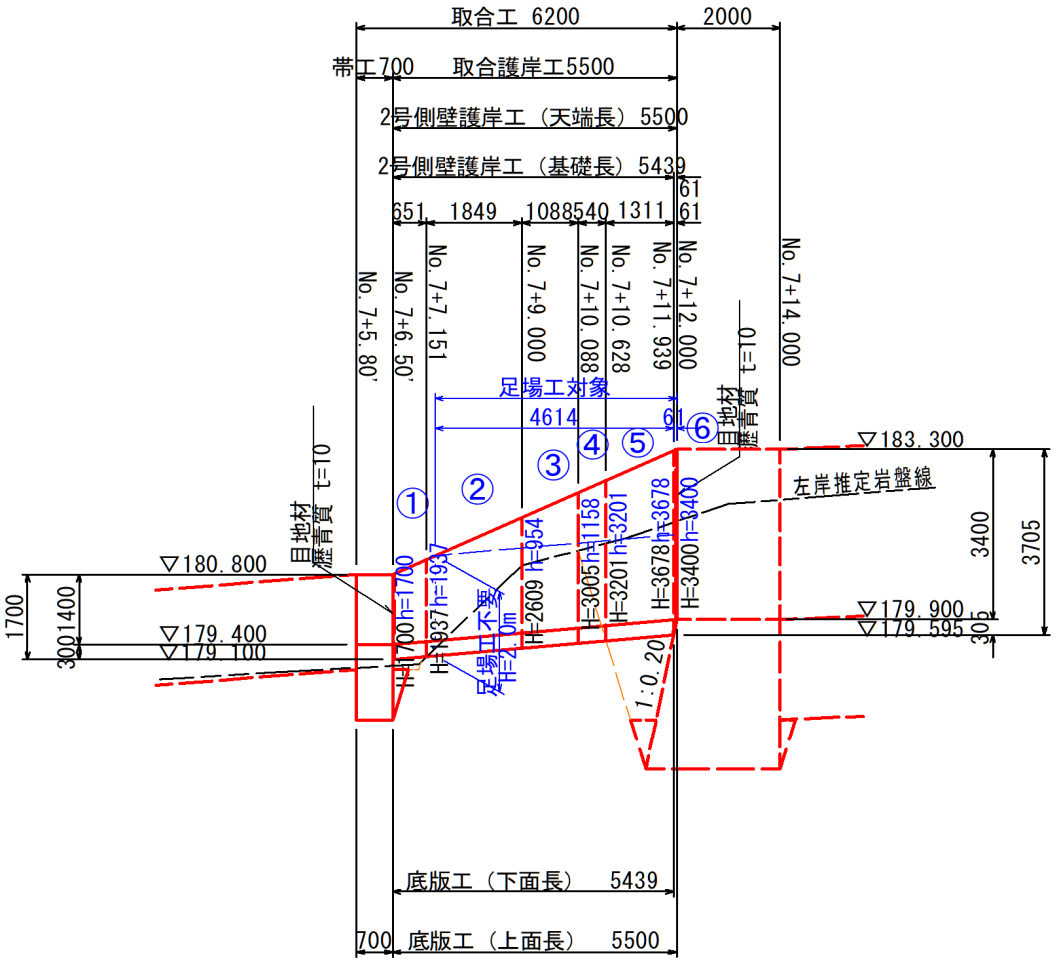

取合護岸工

2号側壁護岸工（右岸側）

側面図（右岸側）

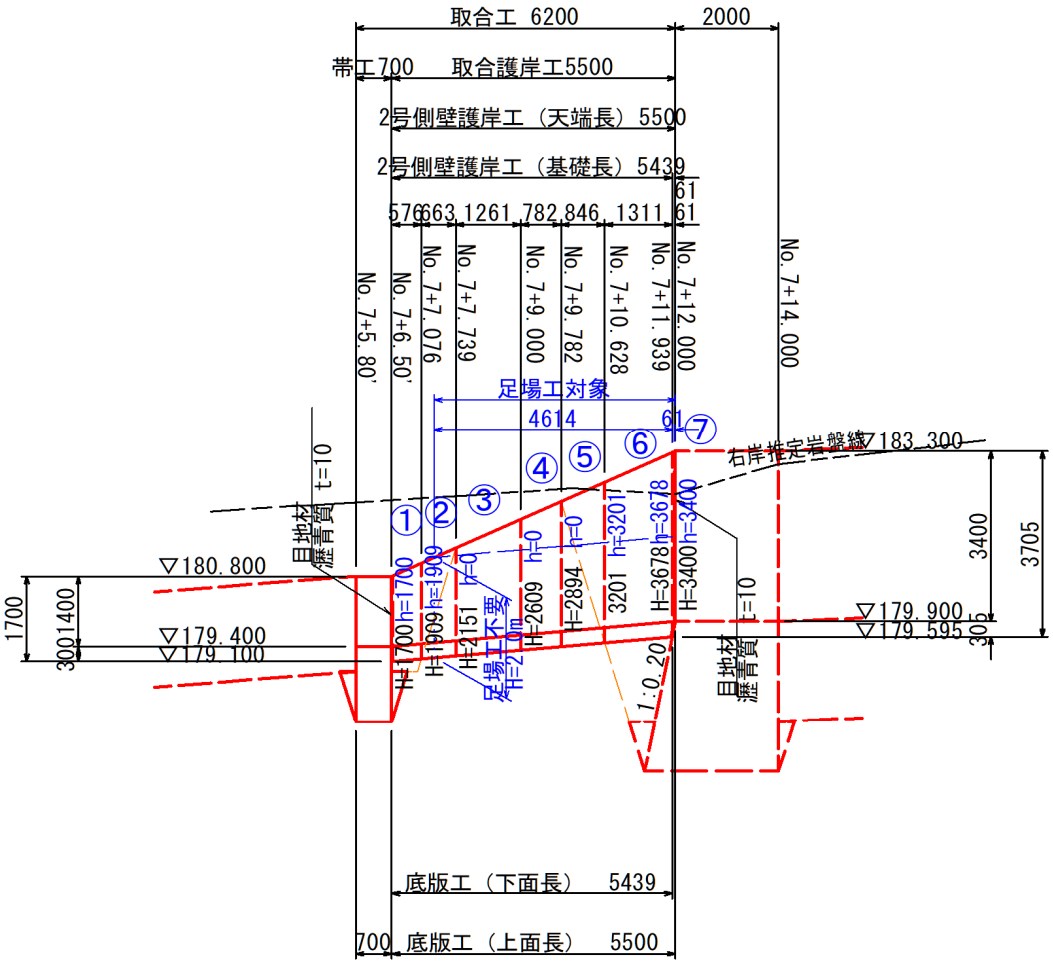

取合護岸工

細　別	規　格	記号	計　　算　　式	単位	小　計	合　計
2号側壁護岸工						
コンクリート	18-5-40					
	左岸側		1/2*(0.65+1.78)*5.439+1/2*(1.78+1.60)*0.061	m^3	6.7	
	右岸側		1/2*(0.65+1.78)*5.439+1/2*(1.78+1.60)*0.061	m^3	6.7	
				m^3		13.4
型　枠	木製（砂防用）	前面				
	左岸側		1/2*(1.90+4.11)*5.439+1/2*(4.11+3.80)*0.061	m^2	16.6	
	右岸側		1/2*(1.90+4.11)*5.439+1/2*(4.11+3.80)*0.061	m^2	16.6	
				m^2		33.2
型　枠	無筋	背面	水直　面積			
	左岸側	1～3	1/2*(1.70+1.937)*0.651+1/2*(1.937+0.954)*1.849+1/2*(0.954+1.158)*1.088	m^2	5.0	
		4～5	1/2*(1.158+3.201)*0.540+1/2*(3.201+3.678)*1.311	m^2	5.7	
		6	1/2*(3.678+3.400)*0.061	m^2	0.2	
	右岸側	1～2	1/2*(1.700+1.909)*0.576+1/2*1.909*0.663	m^2	1.7	
		5～6	1/2*3.201*0.846+1/2*(3.201+3.678)*1.311	m^2	5.9	
		7	1/2*(3.678+3.400)*0.061	m^2	0.2	
	左岸側		(5.0+5.7+0.2)*√(1^2+0.4^2)	m^2	11.7	
	右岸側		(1.7+5.9+0.2)*√(1^2+0.4^2)	m^2	8.4	20.1
足場工	キャットウォーク					
	左岸側		1/2*0.9*4.614+1/2*(09+0.8)*0.061	m	2.4	
	右岸側		1/2*0.9*4.614+1/2*(09+0.8)*0.061	m	2.4	
				m		4.8

取合護岸工

細　別	規　格	記号	計　　算　　式	単位	小　計	合　計
2号側壁護岸工						
目地材	瀝青質 t=10					
	垂直壁接続部		(1/2*(0.30+0.638)*3.378+1/2*(0.638+0.668)*0.300*√(1^2+0.2^2)*2)*2	m^2	4.0	
	帯工接続部		1/2*(0.30+0.47)*1.70*2	m^2	1.3	
				m^2		5.3
水抜きパイプ	VP φ65mm		1/2*(0.2+0.6)*5.439+1/2*(0.6+0.5)*0.061	m		2.2
吸出防止材	200*200*10		1/2*(0.02+0.05)*5.439+1/2*(0.05+0.05)*0.061	m^2		0.2
ペーライン	岩盤部　t=5cm					
	基礎部		1/2*(0.470+0.668)*5.439*2	m^2	6.2	
	背面部		背面面積-背面型枠面積			
		左岸側	(1/2*(1.700+3.678)*5.439+1/2*(3.678+3.400)*0.061)*√(1^2+0.4^2)-11.7	m^2	4.3	
		右岸側	(1/2*(1.700+3.678)*5.439+1/2*(3.678+3.400)*0.061)*√(1^2+0.4^2)-8.4	m^2	7.6	
				m^2		18.1

取合護岸工

細　別	規　格	記号	計　　算　　式	単位	小　計	合　計
底版工						
コンクリート	18-5-40		上面面積:　1/2*(7.968+5.000)*5.500　=　35.66	m^2		
			下面面積:　1/2*(7.668+4.700)*5.439　=　33.63	m^2		
			1/2*(35.66+33.63)*0.30	m^3		10.4
目地材	瀝青質　t=10					
	垂直壁接続部		1/2*(7.968+7.668)*0.30*√(1^2+0.2^2)	m^2	2.4	
	帯工接続部		1/2*(5.000+4.700)*0.30	m^2	1.5	
				m^2		3.9

1-1断面図
(No. 7+11.939)

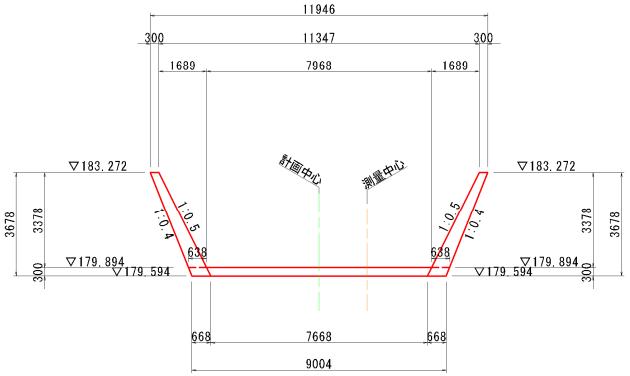

2-2断面図

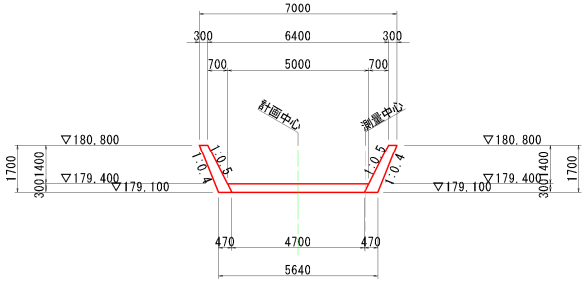

2号側壁護岸工（1.0m当り）

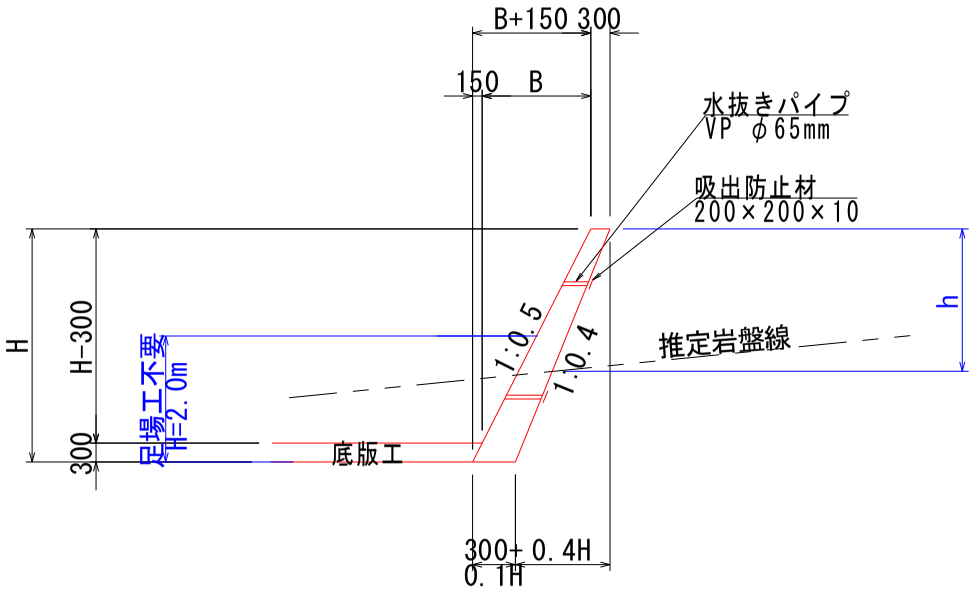

項目	計算式	単位	小計
【H=1.700m】			
コンクリート	1/2*(0.30+0.30+0.1*1.70)*1.70	m^3	0.65
前面型枠	1.70*√(1^2+0.5^2)	m^2	1.90
背面型枠		m^2	別途計上
足場工		m	0.0
水抜きパイプ	1/3.00*(1.70-0.30)*√(1^2+0.5^2)*1/2*(0.3＋0.44)	m	0.2
吸出防止材	1/3.00*(1.70-0.30)*√(1^2+0.5^2)*0.20*0.20	m^2	0.02
【H=3.678m】			
コンクリート	1/2*(0.30+0.30+0.1*3.678)*3.678	m^3	1.78
前面型枠	3.678*√(1^2+0.5^2)	m^2	4.11
背面型枠		m^2	別途計上
足場工	(3.678-2.00)/1.8	m	0.9
水抜きパイプ	1/3*(3.678-0.30)*√(1^2+0.5^2)*1/2*(0.3＋0.64)	m	0.6
吸出防止材	1/3*(3.678-0.30)*√(1^2+0.5^2)*0.20*0.20	m^2	0.05
【H=3.400m】			
コンクリート	1/2*(0.30+0.30+0.1*3.40)*3.40	m^3	1.60
前面型枠	3.40*√(1^2+0.5^2)	m^2	3.80
背面型枠		m^2	別途計上
足場工	(3.40-2.00)/1.8	m	0.8
水抜きパイプ	1/3*(3.40-0.30)*√(1^2+0.5^2)*1/2*(0.3＋0.61)	m	0.5
吸出防止材	1/3*(3.40-0.30)*√(1^2+0.5^2)*0.20*0.20	m^2	0.05

取付護岸工

細　別	規　格	記号	計　　算　　式	単位	小　計	合　計
作業土工						
基面整正	岩　部					
	3号側壁護岸工		0.49*(21.8+1.8)	m^2	11.6	
				m^2		11.6

取付護岸工

3号側壁護岸工

右岸側取付護岸工展開図

S=1/100

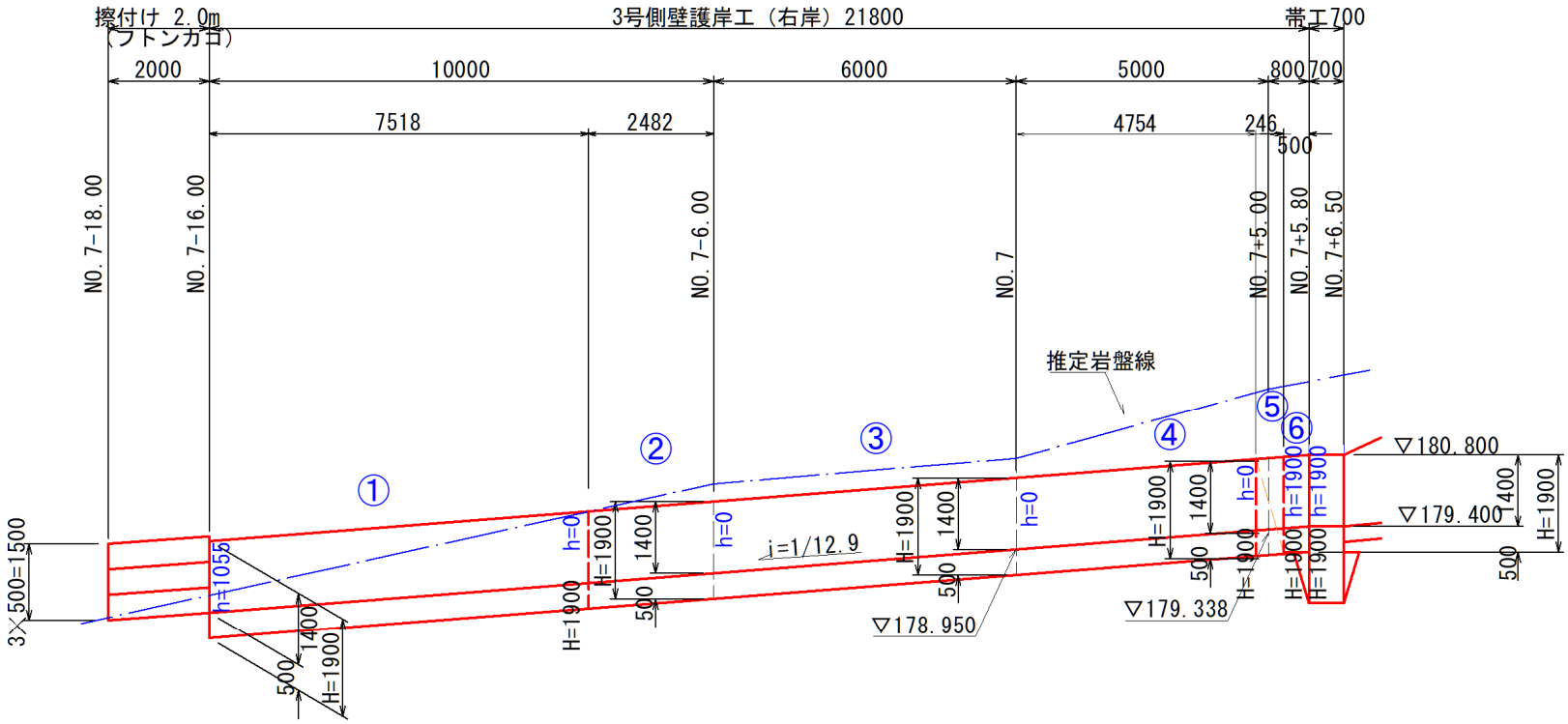

取付護岸工

3号側壁護岸工

左岸側取付護岸工展開図

S=1/100

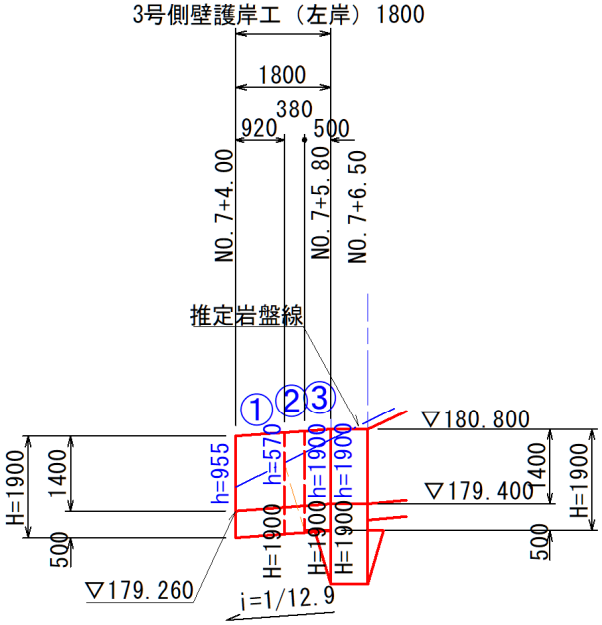

取付護岸工

細　別	規　格	記号	計　　算　　式	単位	小　計	合　計
3号側壁護岸工						
コンクリート	18-5-40					
	右岸側		0.75*21.80	m^3	16.4	
	左岸側		0.75*1.80	m^3	1.4	
				m^3		17.8
型　枠	木製（砂防用）	前面				
	右岸側		1.57*21.80	m^2	34.2	
	左岸側		1.57*1.80	m^2	2.8	
				m^2		37.0
型　枠	無筋	背面	水直　面積			
	右岸側	1	1/2*1.055*7.518	m^2	4.0	
		5～6	1/2*1.90*(0.30+0.246)+1.90*0.50	m^2	1.5	
	左岸側	1～3	1/2*(0.955+0.570)*0.920+1/2*(0.570+1.900)*0.38+1.90*0.50	m^2	2.1	
	右岸側		(4.0+1.5)*√(1^2+0.4^2)	m^2	5.9	
	左岸側		(2.1)*√(1^2+0.4^2)	m^2	2.3	
						8.2

取付護岸工

細　別	規　格	記号	計　　算　　式	単位	小　計	合　計
3号側壁護岸工						
目地材	瀝青質 t=10					
	帯工接続部		0.75*2	m^2	1.5	
	ブロック目地		17.8*1/10	m^2	1.8	
				m^2		3.3
水抜きパイプ	VP φ65mm		0.2*(21.80+1.80)	m		4.7
吸出防止材	200*200*10		0.02*(21.80+1.80)	m^2		0.5
ペーライン	岩盤部　t=5cm					
	基礎部		0.49*(21.80+1.80)	m^2	11.6	
	背面部		背面面積-背面型枠面積			
		右岸側	(1.40*21.80)*√(1^2+0.4^2)-5.9	m^2	27.0	
		左岸側	(1.40*1.80)*√(1^2+0.4^2)-2.3	m^2	0.4	
				m^2		39.0
埋戻コンクリート	18-5-40					
	右岸側		0.10*21.80	m^3	2.2	
	左岸側		0.10*1.80	m^3	0.2	
				m^3		2.4

取付護岸工

フトンカゴ

詳細断面図
S=1/50

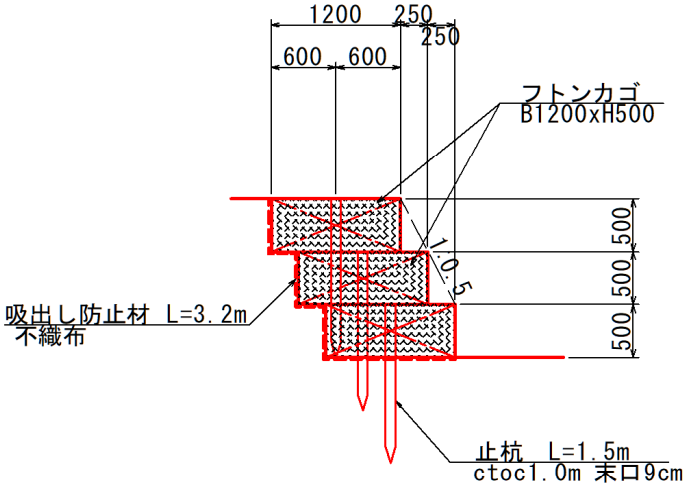

注）基面が岩の場合には、止杭は設置しないこと。

止杭詳細図
S=1/50

L=2.0m

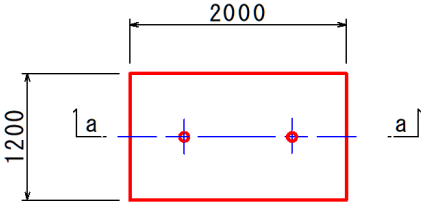

a−a断面

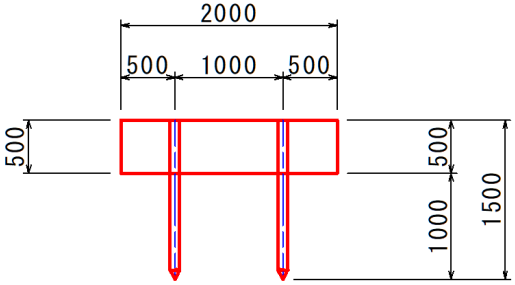

取付護岸工

細　別	規　格	記号	計　　算　　式	単位	小　計	合　計
フトンカゴ						
	B1200*H500*L2000		L=2.0*3個	m		6.0
止　杭						
	末口9cm*L1.5m		2*3	本		6.0
吸出防止材						
	t=10mm		3.2*2.0	m^2		6.4

3号側壁護岸工（1.0m当り）

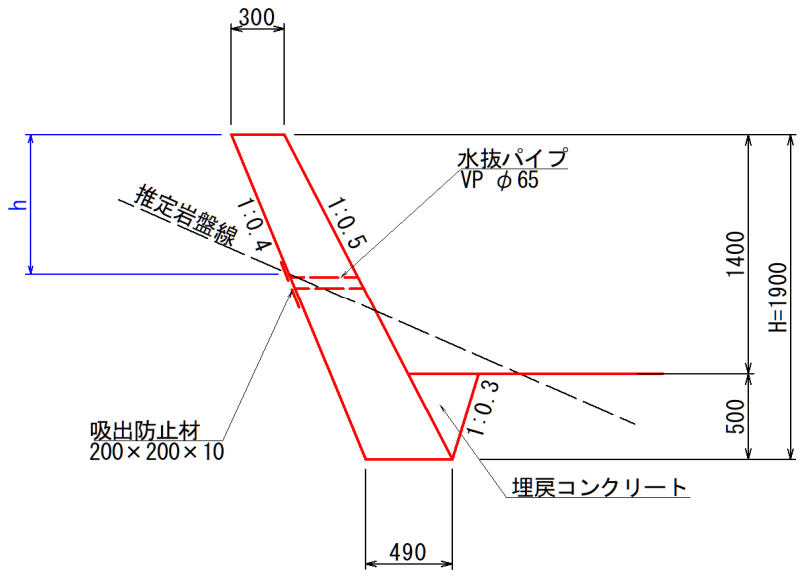

項目	計算式	単位	小計
【H=1.900m】			
コンクリート	1/2*(0.30+0.30+0.1*1.90)*1.90	m^3	0.75
前面型枠	1.40*√(1^2+0.5^2)	m^2	1.57
背面型枠		m^2	別途計上
足場工		m	-
水抜きパイプ	1/3*1.40*√(1^2+0.5^2)*1/2*(0.30+0.30+0.1*1.40)	m	0.2
吸出防止材	1/3*1.40*√(1^2+0.5^2)*0.20*0.20	m^2	0.02
埋戻コンクリート	1/2*0.50*(0.5+0.3)*0.50	m^3	0.10

付替作業道土工集計表

細　別	規　格	記号	計　　算　　式	単位	小　計	合　計
掘削工						
土砂掘削	5m以下			m^3	685.7	
	5m以上			m^3	204.7	
				m^3		890.4
盛土工						
流用土盛土	W＜2.5m			m^3	136.0	
	2.5m≦W＜4.0m			m^3	57.9	
				m^3		193.9
作業土工			ﾌﾞﾛｯｸ積　　擁壁工　　排水工			
床掘			96.7 + 18.3 + 2.4	m^3		117.4
埋戻、W＜1.0m			62.1 + 10.0 + 7.8	m^3		79.9
埋戻、1.0m≦W＜4.0m			20.5 + 0.0 + 0.0	m^3		20.5

付替作業道土工

土　積　計　算　書

測　点	点間距離	平均距離	掘削(土砂) 5m以下			掘削(土砂) 5m以上					
			断面積	平　均	数　量	断面積	平　均	数　量	断面積	平　均	数　量
NO.-1　+　15.000			0.0			0.0					
NO.0	5.0m		16.0	8.00	40.0	13.9	6.95	34.8			
+　10.000	10.0m		12.7	14.35	143.5	6.3	10.10	101.0			
+　13.000	3.0m		10.8	11.75	35.3	4.4	5.35	16.1			
+　13.000″	0.0m		13.9	12.35	0.0	4.4	4.40	0.0			
NO.1	7.0m		9.1	11.50	80.5	3.0	3.70	25.9			
+　10.000	10.0m		14.5	11.80	118.0	0.7	1.85	18.5			
NO.2	10.0m		8.8	11.65	116.5	0.1	0.40	4.0			
+　7.000	7.0m		4.6	6.70	46.9	0.0	0.05	0.4			
+　13.000	6.0m		3.2	3.90	23.4	0.0	0.00	0.0			
NO.3	7.0m		6.0	4.60	32.2	0.5	0.25	1.8			
+　1.667	1.667m		6.0	6.00	10.0	0.5	0.50	0.8			
NO.3　+　3.487			6.0			0.5					
+　9.000	5.513m		2.2	4.10	22.6	0.0	0.25	1.4			
+　16.700	7.7m		1.3	1.75	13.5	0.0	0.00	0.0			
NO.4　+　1.700	5.0m		0.0	0.65	3.3	0.0	0.00	0.0			
合　計	84.880m				685.7m3			204.7m3			

付替作業道土工

土　積　計　算　書

測　点	点間距離	平均距離	盛土＜2.5m			盛土　2.5m≦W＜4.0m					
			断面積	平　均	数　量	断面積	平　均	数　量	断面積	平　均	数　量
NO.-1　+　15.000			0.0			0.0					
NO.0	5.0m		0.0	0.00	0.0	0.0	0.00	0.0			
+　10.000	10.0m		0.1	0.05	0.5	0.0	0.00	0.0			
+　13.000	3.0m		0.0	0.05	0.2	0.0	0.00	0.0			
+　13.000″	0.0m		0.0	0.00	0.0	0.0	0.00	0.0			
NO.1	7.0m		0.3	0.15	1.1	1.4	0.70	4.9			
+　10.000	10.0m		2.5	1.40	14.0	0.6	1.00	10.0			
NO.2	10.000m		2.8	2.65	26.5	1.1	0.85	8.5			
NO.2　+　7.000	7.0m		3.9	3.35	23.5	1.7	1.40	9.8			
NO.2　+　13.000	6.0m		2.9	3.40	20.4	1.8	1.75	10.5			
NO.3	7.0m		1.7	2.30	16.1	0.0	0.90	6.3			
NO.3　+　1.667	1.667m		0.0	0.85	1.4	0.0	0.00	0.0			
NO.3　+　3.487			0.0			0.0					
NO.3　+　9.000	5.513m		1.8	0.90	5.0	1.2	0.60	3.3			
NO.3　+　16.700	7.7m		3.2	2.50	19.3	0.0	0.60	4.6			
NO.4　+　1.700	5.0m		0.0	1.60	8.0	0.0	0.00	0.0			
合　計	84.880m				136.0m3			57.9m3			

法面整形工

細　別	規　格	記号	計　　算　　式	単位	小　計	合　計
法面整形（盛土部）			法面整形工数量算出図面参照			
			水平面積に対する斜比率 1:1.5の斜比=1.202			
			(53.2+39.6)*1.202	m^2		111.5
法面整形（切土部）			法面整形工数量算出図面参照			
			水平面積に対する斜比率 1:0.8の斜比=1.601			
H=5m以上	土砂部		(70.2+11.2+9.1)*1.601	m^2	144.9	
H=5m以下	土砂部		(219.2+21.0)*1.601	m^2	384.6	
				m^2		529.5

盛土部法面整形工根拠図

S=1/100

※表示面積は、全て水平投影面積である

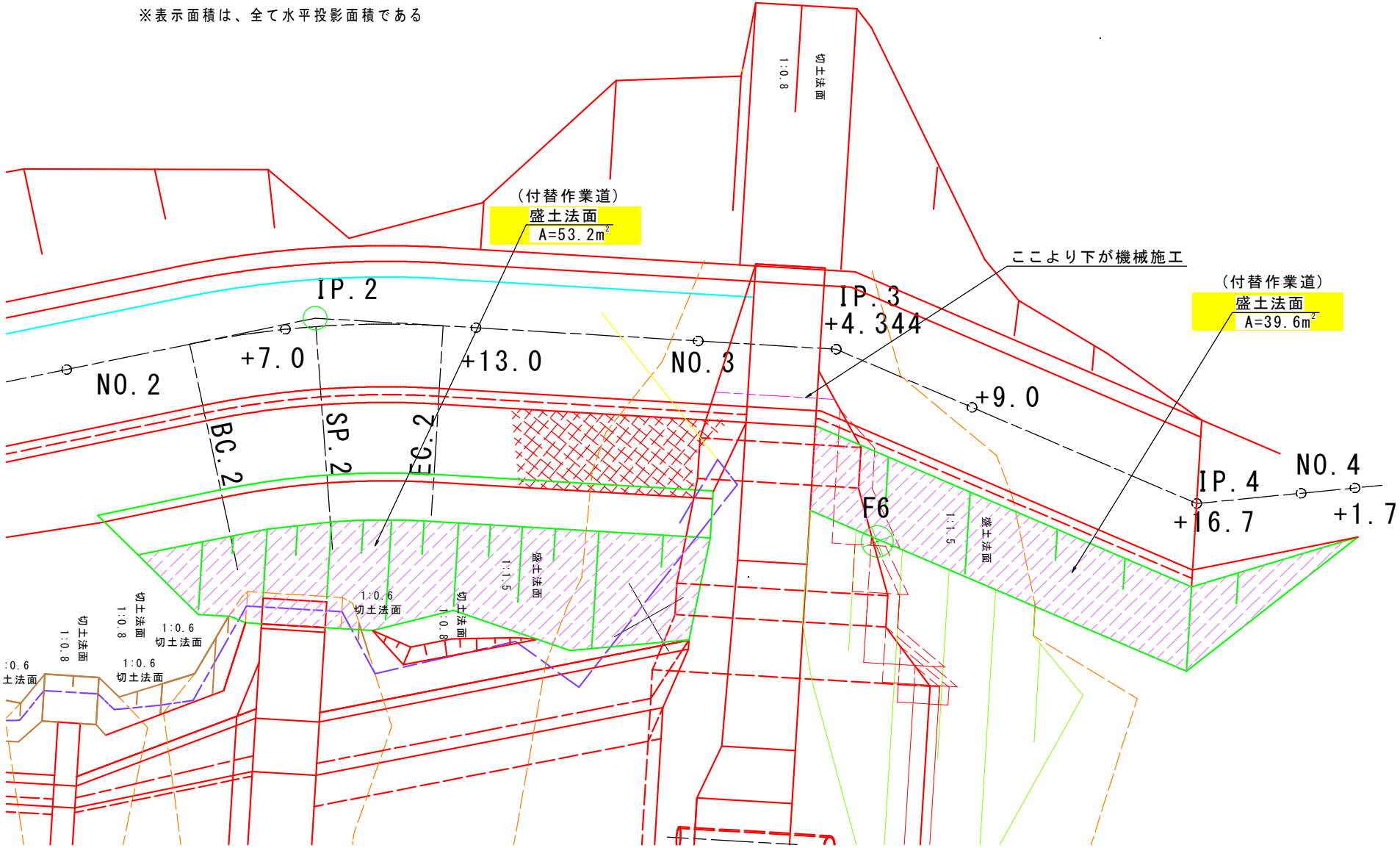

切土部法面整形工根拠図

※表示面積は、全て水平投影面積である

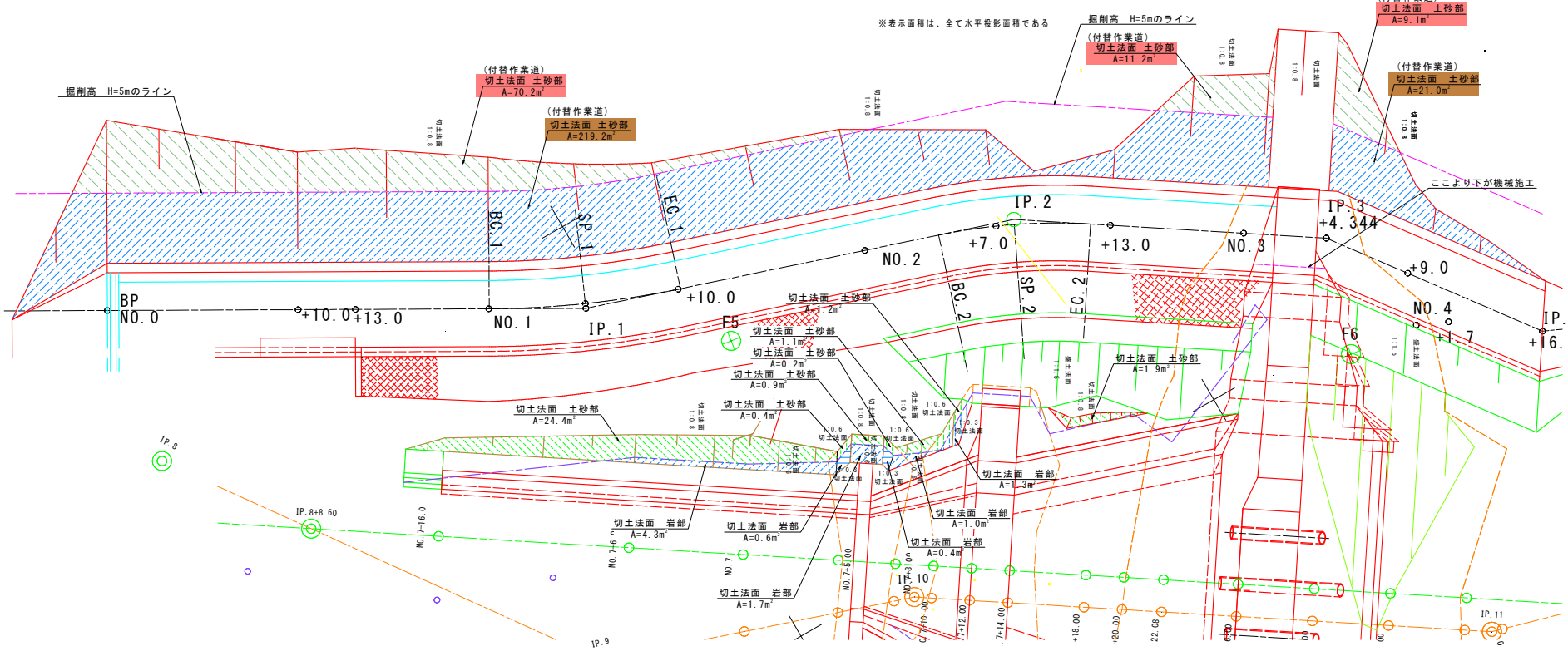

重力式擁壁工作業土工

土　積　計　算　書

測　点	点間距離	平均距離	床掘（土砂）			埋戻、W＜1.0m			埋戻、1.0m≦W＜4.0m		
			断面積	平　均	数　量	断面積	平　均	数　量	断面積	平　均	数　量
NO.-1　+　15.000			0.8			0.6			0.0		
NO.0	5.00m		0.8	0.80	4.0	0.6	0.60	3.0	0.0	0.00	0.0
NO.0　+　10.000	10.00m		1.3	1.05	10.5	0.5	0.55	5.5	0.0	0.00	0.0
NO.0　+　13.000	3.00m		1.2	1.25	3.8	0.5	0.50	1.5	0.0	0.00	0.0
	※点間距離は擁壁基礎での点間距離とする。										
合　計	18.000m				18.3m3			10.0m3			0.0m3

ブロック積工作業土工

土　積　計　算　書

測　点	点間距離	平均距離	床掘（土砂）			埋戻、W＜1.0m			埋戻、1.0m≦W＜4.0m		
			断面積	平　均	数　量	断面積	平　均	数　量	断面積	平　均	数　量
NO.0　+　13.000			2.1			1.7			0.4		
NO.1	7.0m		2.2	2.15	15.1	1.6	1.65	11.6	0.4	0.40	2.8
NO.1　+　10.000	10.96m		2.3	2.25	24.7	1.4	1.50	16.4	0.5	0.45	4.9
NO.2	10.00m		2.4	2.35	23.5	1.4	1.40	14.0	0.6	0.55	5.5
NO.2　+　7.000	6.49m		2.2	2.30	14.9	1.3	1.35	8.8	0.5	0.55	3.6
NO.2　+　13.000	5.18m		2.1	2.15	11.1	1.3	1.30	6.7	0.4	0.45	2.3
NO.3	7.00m		0.0	1.05	7.4	0.0	0.65	4.6	0.0	0.20	1.4
NO.3　+　0.600	0.60m		0.0	0.00	0.0	0.0	0.00	0.0	0	0.00	0.0
	※点間距離はブロック積擁壁基礎での点間距離とする。										
合　計	47.230m				96.7m3			62.1m3			20.5m3

排水路工作業土工

土　積　計　算　書

測　点	点間距離	平均距離	床掘（土砂）			埋戻、W＜1.0m					
			断面積	平　均	数　量	断面積	平　均	数　量	断面積	平　均	数　量
NO.0			0.0			0.1					
NO.0 ＋ 10.000	10.00m		0.0	0.00	0.0	0.1	0.10	1.0			
NO.0 ＋ 13.000	3.00m		0.0	0.00	0.0	0.1	0.10	0.3			
NO.1	7.00m		0.0	0.00	0.0	0.1	0.10	0.7			
NO.1 ＋ 10.000	10.00m		0.0	0.00	0.0	0.1	0.10	1.0			
NO.2	10.00m		0.0	0.00	0.0	0.1	0.10	1.0			
NO.2 ＋ 7.000	7.00m		0.0	0.00	0.0	0.1	0.10	0.7			
NO.2 ＋ 13.000	6.00m		0.0	0.00	0.0	0.1	0.10	0.6			
NO.3	7.00m		0.0	0.00	0.0	0.1	0.10	0.7			
NO.3 ＋ 1.667	1.667m		0.0	0.00	0.0	0.1	0.10	0.2			
	※点間距離はセンターの点間距離とする。										
合　計	61.667m				0.0m3			6.2m3			

植生工

細　別	規　格	記号	計　　算　　式	単位	小　計	合　計
種子散布	盛土部		法面工数量算出図面参照			
※数量根拠は法面整形参照			水平面積に対する斜比率 1:1.5の斜比=1.202			
			(53.2+39.6)*1.202	m^2		111.5
客土吹付け	t=1cm		法面工数量算出図面参照			
			水平面積に対する斜比率 1:0.8の斜比=1.601			
H=5m以上	土砂部		(70.2+11.2+9.1)*1.601	m^2	144.9	
H=5m以下	土砂部		(219.2+21.0)*1.601	m^2	384.6	
				m^2		529.5

盛土部法面整形工根拠図

S=1/100

※表示面積は、全て水平投影面積である

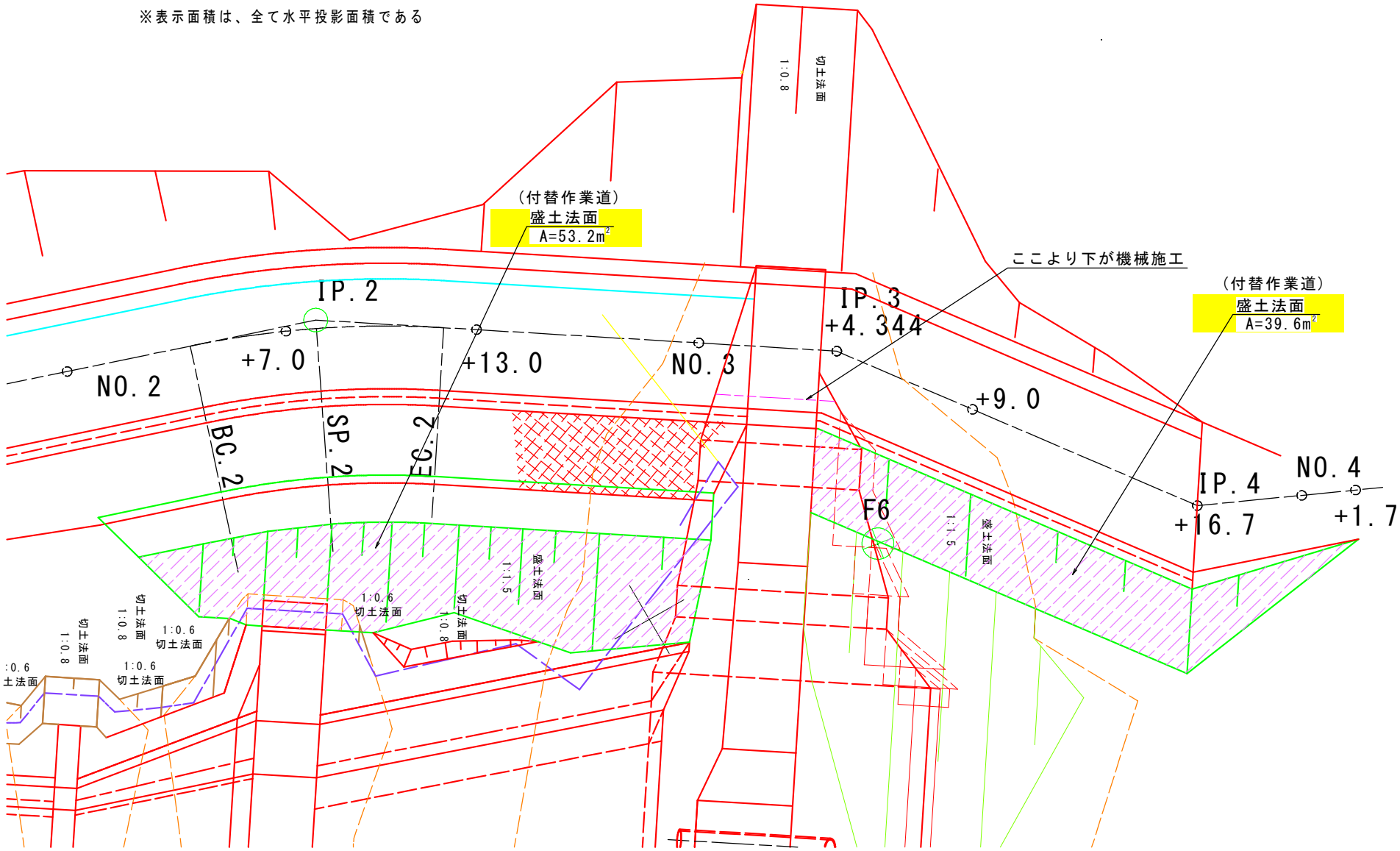

切土部法面整形工根拠図

※表示面積は、全て水平投影面積である

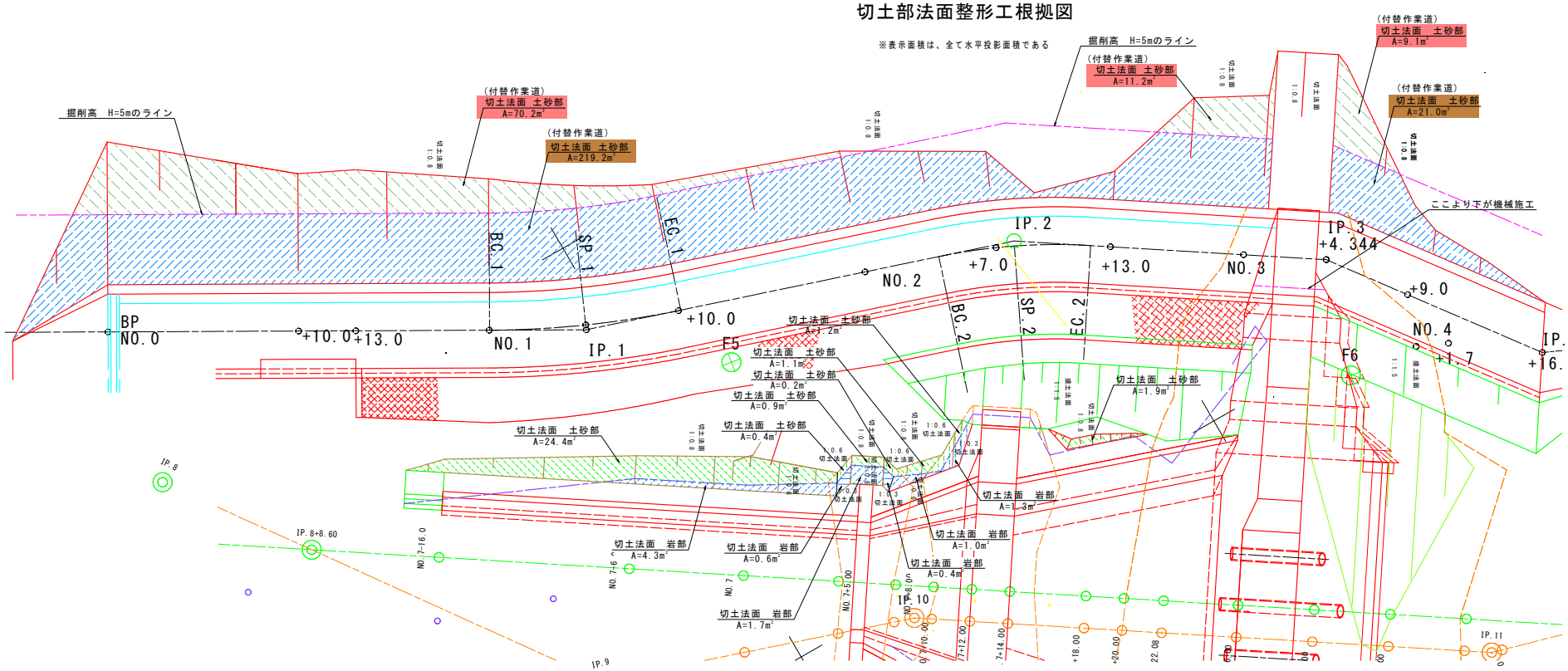

ブロック積工

細　別	規　格	記号	計　　算　　式	単位	小　計	合　計
作業土工						
床掘			土積計算書より	m^3		96.7
埋戻し（W＜1.0m）			土積計算書より	m^3		62.1
埋戻し（1.0m≦W＜4.0m）			土積計算書より	m^3		20.5
基面整正			7.5/10.0*46.9	m^2		35.2
			付替作業道構造図参照			
基礎コンクリート	（10.0m当り）		NO.0+13.3 ～ NO.3+0.60　　単位数量は別紙参照			
			6.70+10.96+10.00+3.96+2.53+4.16+1.02+7.00+0.60	m		46.9
天端コンクリート	（10.0m当り）		NO.0+13.3 ～ NO.23+1.667　　単位数量は別紙参照			
			6.70+10.51+10.00+3.96+2.78+4.56+1.02+7.00+1.667	m		48.2

ブロック積工

細　別	規　格	記号	計　　算　　式	単位	小　計	合　計
間知ブロック	控え35cm		土積計算書より	m^2		221.8
裏込コンクリート	σ28≧18N/mm^2		間知ブロック数量より			
	t=15cm		221.8*0.15	m^2		33.3
裏込砕石	RC-40		土積計算書より	m^3		89.0
水抜パイプ	VPφ65mm		221.8*1/3*(0.35+0.15)*1.118	m		41.3
吸出防止材	200*200*10		221.8*1/3*0.20*0.20	m^2		3.0
目地材	瀝青繊維質 t=10		221.8*(0.35+0.15)*1/10	m^2		11.1

ブロック積み　　土　積　計　算　書

測　点	点間距離			間知ブロック			裏込砕石					
	上端	下端	平均	断面積	平　均	数　量	断面積	平　均	数　量	断面積	平　均	数　量
NO.0　+　13.000				4.1			1.5					
NO.1	6.70m	6.70m	6.7m	4.8	4.45	29.8	1.9	1.70	11.4			
+　10.000	10.51m	10.96m	10.7m	3.9	4.35	46.5	1.4	1.65	17.7			
NO.2	10.00m	10.00m	10.0m	5.0	4.45	44.5	2.1	1.75	17.5			
+　3.957 (BC.2)	3.96m	3.96m	4.0m	5.0	5.00	20.0	2.1	2.10	8.4			
+　7.000	2.78m	2.53m	2.7m	5.0	5.00	13.5	2.1	2.10	5.7			
+　11.971(EC.2)	4.56m	4.16m	4.4m	5.0	5.00	22.0	2.1	2.10	9.2			
+　13.000	1.02m	1.02m	1.0m	5.0	5.00	5.0	2.1	2.10	2.1			
NO.3	7.00m	7.00m	7.0m	5.0	5.00	35.0	2.1	2.10	14.7			
+　1.667	1.67m	0.60m	1.1m	5.0	5.00	5.5	2.1	2.10	2.3			
合　計						221.8m3			89.0m3			

天端コンクリート（10.0m当り）

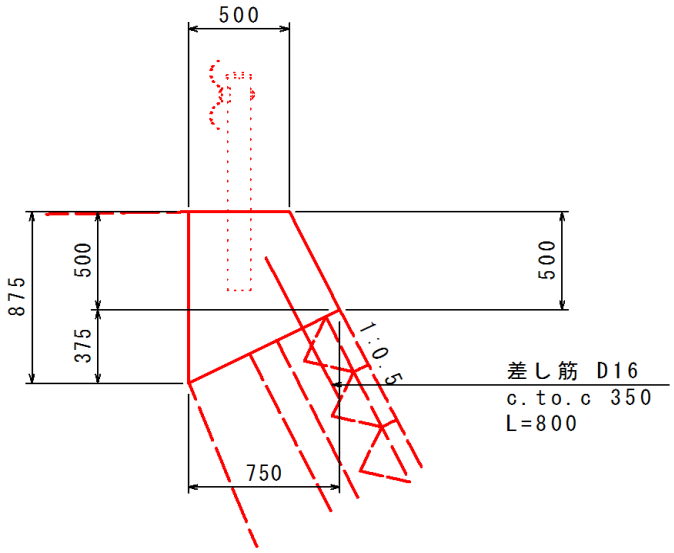

項目	計算式	単位	小計
コンクリート	(1/2*(0.50+0.75)*0.50+1/2*0.75*0.375)*10.0	m^3	4.5
σ28≧28N/mm^2			
型　枠	(0.875+0.50*1.118)*10.0	m^2	14.3
小型構造物			
差し筋	0.80*10.0/0.35*1.56	kg	36
SD345　D16			
目地材	4.5*1/10	m^2	0.5
瀝青繊維質 t=10			

基礎コンクリート（10.0m当り）

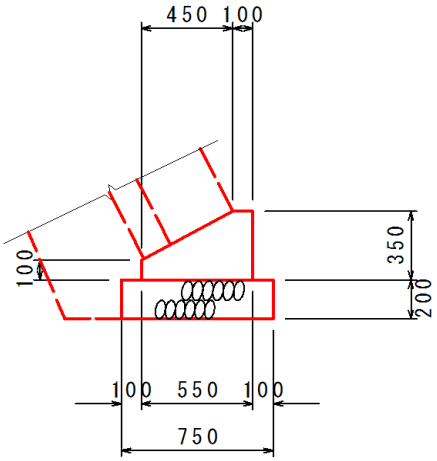

項目	計算式	単位	小計
コンクリート	(0.35*0.55-1/2*0.25*0.45)*10.0	m^3	1.4
σ28≧28N/mm^2			
型　枠	(0.10+0.35)*10.0	m^2	4.5
小型構造物			
基礎砕石	0.75*10.0	m^2	7.5
RC-40　t=200			
目地材	1.4*1/10	m^2	0.1
瀝青繊維質 t=10			
基面整正	0.75*10.0	m^2	7.5
土　砂			

基礎コンクリート（10.0m当り）

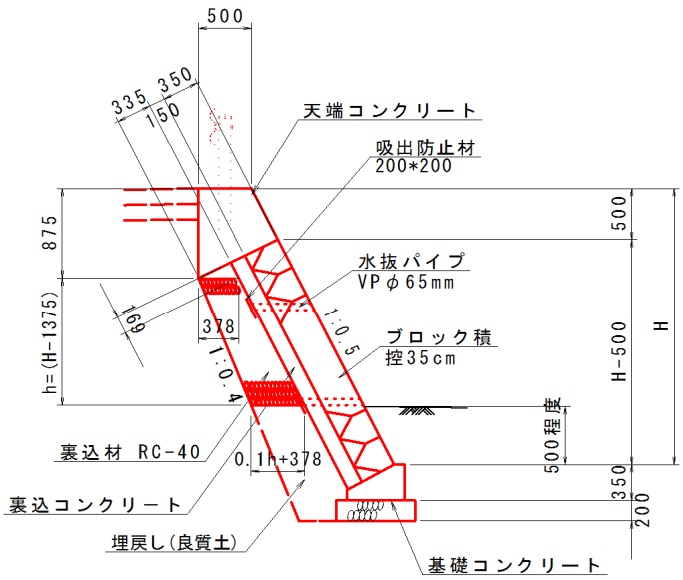

注） 水抜パイプは、2～3m²に１箇所設置のこと

項目	計算式	単位	小計
H=4.0m			
間知ブロック	(4.00-0.50)*1.118	m^2	3.9
裏込砕石	(0.378*2+(0.1*(4.00-1.375)))*(4.00-1.375)+1/2*0.169*0.335	m^3	2.7
H=4.2m			
間知ブロック	(4.20-0.50)*1.118	m^2	4.1
裏込砕石	(0.378*2+(0.1*(4.20-1.375)))*(4.20-1.375)+1/2*0.169*0.335	m^3	3.0
H=4.8m			
間知ブロック	(4.80-0.50)*1.118	m^2	4.8
裏込砕石	(0.378*2+(0.1*(4.80-1.375)))*(4.80-1.375)+1/2*0.169*0.335	m^3	3.8
H=5.00m			
間知ブロック	(5.00-0.50)*1.118	m^2	5.0
裏込砕石	(0.378*2+(0.1*(5.00-1.375)))*(5.00-1.375)+1/2*0.169*0.335	m^3	4.1

重力式擁壁

細　別	規　格	記号	計　　算　　式	単位	小　計	合　計
作業土工						
床掘			土積計算書より	m^3		18.3
埋戻、W＜1.0m			土積計算書より	m^3		10.0
基面整正	NO.-1+15.0～NO.0		1/2*(0.8+0.8)*5.00	m^2	4.0	
	NO.0～NO.0+8.0		1/2*(0.8+0.9)*8.00	m^2	6.8	
	NO.0+8.0～NO.0+13.0		0.9*5.00	m^2	4.5	
	小口止壁		1.322*0.30	m^2	0.4	
				m^2		15.7

重力式擁壁

細　別	規　格	記号	計　　算　　式	単位	小　計	合　計
1号重力式擁壁						
延長調書			NO.11+15.0～NO.0+8.00	m		13.0
平均H			(1/2*(0.50+0.60)*5.00+1/2*(0.60+1.00)*8.00)/13.00	m		0.7
（一式当り）						
コンクリート	σ28≧18N/mm^2		1/2*(0.28+0.34)*5.00	m^3	1.6	
			1/2*(0.34+0.60)*8.00	m^3	3.8	
	控除		-0.40*0.30*(0.50+1/2*0.20)	m^3	-0.1	5.3
			1:0.2の斜比=1.020			
型　枠	無筋構造物		1/2*(1.01+1.21)*5.00	m^2	5.6	
			1/2*(1.21+2.02)*8.00	m^2	12.9	
			1/2*(0.50+0.50+1/2*0.2*0.40)*0.40*2	m^2	0.4	
	控除		-0.30*0.40-0.30*0.40*1.020	m^2	-0.2	18.7
基礎材	RC-40　t=200		1/2*(0.80+0.82)*5.00	m^2	4.1	
			1/2*(0.82+0.90)*8.00	m^2	6.9	
				m^2		11.0

重力式擁壁

細　別	規　格	記号	計　　算　　式	単位	小　計	合　計
2号重力式擁壁						
延長調書			N0.0+8.00～N0.0+13.00	m		5.0
平均H			(1/2*(1.00+1.00)*5.00)/5.00	m		1.0
(一式当り)						
コンクリート	σ28≧18N/mm^2		0.6*5.00	m^3		3.0
型　枠	無筋構造物		2.02*5.00	m^2		10.1
基礎材	RC-40　t=200		0.9*5.00	m^2		4.5

重力式擁壁

細　別	規　格	記号	計　　算　　式	単位	小　計	合　計
小口止壁						
コンクリート	σ28≧18N/mm^2		(1/2*(0.50+0.75)*0.50+1/2*0.75*0.447)*0.30	m^3	0.1	
			(1.118*1.767+1/2*1.118*0.447)*0.30+1/2*(1.118+1.322)*2.036*0.30	m^3	1.4	
				m^3		1.5
			1:0.5の斜比=1.118			
型　枠	無筋構造物		(1/2*(0.50+0.75)*0.50+1/2*0.75*0.447)*2+0.50*1.118*0.30	m^2	1.1	
			(1.118*1.767+1/2*1.118*0.447)*2+1/2*(1.118+1.322)*2.036*2+(3.70+0.55)*1.118*0.30	m^2	10.8	
				m^2		11.9
基面整正			1.322*0.30	m^2		0.4

1号重力式擁壁（1.0m当り）

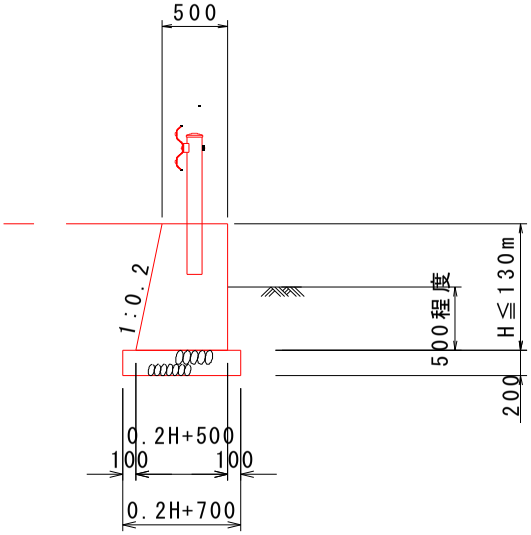

項目	計算式	単位	小計
【H=0.5m】			
コンクリート	1/2*(0.50+0.2*0.50+0.50)*0.50	m^3	0.28
型　枠	0.50*√(1^2+0.2^2)+0.50	m^2	1.01
基礎材	0.2*0.50+0.70	m^2	0.80
水抜パイプ		m	
吸出防止材		m^2	
目地材	0.28*1/10	m^2	0.03
基面整正	0.2*0.50+0.70	m^2	0.8
【H=0.6m】			
コンクリート	1/2*(0.50+0.2*0.60+0.50)*0.60	m^3	0.34
型　枠	0.60*√(1^2+0.2^2)+0.60	m^2	1.21
基礎材	0.2*0.60+0.70	m^2	0.82
水抜パイプ		m	
吸出防止材		m^2	
目地材	0.34*1/10	m^2	0.03
基面整正	0.2*0.60+0.70	m^2	0.8
【H=1.0m】			
コンクリート	1/2*(0.50+0.2*1.00+0.50)*1.00	m^3	0.60
型　枠	1.00*√(1^2+0.2^2)+1.00	m^2	2.02
基礎材	0.2*1.00+0.70	m^2	0.90
水抜パイプ		m	
吸出防止材		m^2	
目地材	0.6*1/10	m^2	0.06
基面整正	0.2*1.00+0.70	m^2	0.9

2号重力式擁壁（1.0m当り）

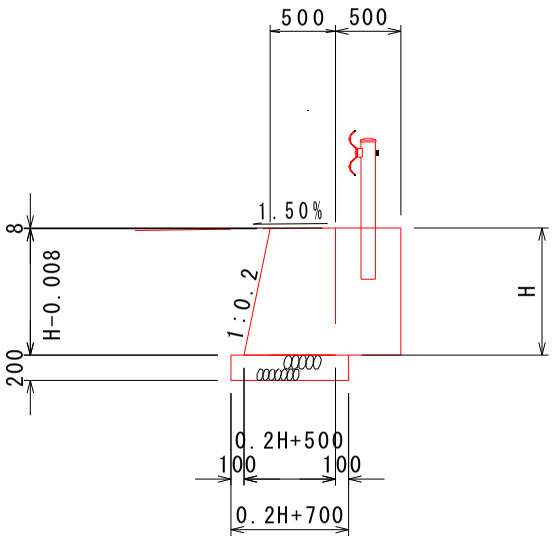

項目	計算式	単位	小計
【H=1.0m】			
コンクリート	1/2*(0.50+0.2*1.00+0.50)*1.00-1/2*0.50*0.008	m^3	0.60
	0.50*1.00	m^3	0.50
	計	m^3	1.10
型　枠	(1.00-0.008)*√(1^2+0.2^2)	m^2	1.01
	1.00	m^2	1.00
	計	m^2	2.01
基礎材	0.2*1.00+0.70	m^2	0.90
基面整正	0.2*1.00+0.70	m^2	0.9

排水工

細　別	規　格	記号	計　　算　　式	単位	小　計	合　計
作業土工						
床掘	横断側溝		0.6*4.0	m^3		2.4
埋戻し（W＜1.0m）	L型側溝部		土積計算書より	m^3	6.2	6.2
	横断側溝部		0.4*4.0	m^3	1.6	
				m^3		7.8
基面整正	L型側溝部		5.5/10.0*61.2	m^2	33.7	
	横断側溝部		1/2*(0.7+0.7)*4.00	m^2	2.8	
	U形水路		0.7*0.5	m^2	0.4	36.9
L型側溝	（10.0m当り）		NO.0+0.60～NO.3+1.667　　単位数量は別紙参照	m		61.2
横断側溝	L=4.0m					
(1.0式当り)						
コンクリート	σ28≧18N/mm^2		1/2*(0.17+0.20)*4.00	m^3		0.7
型　枠	小型構造物		1/2*(1.80+2.20)*4.00	m^2		8.0
基礎材	RC-40　t=150		1/2*(0.7+0.7)*4.00	m^2		2.8
鋼製蓋	T-25 995*400*55		1/2*(1.0+1.0)*4.00	枚		4.0
U形水路	L=0.5m					
(1.0式当り)						
コンクリート	σ28≧18N/mm^2		0.18*0.50	m^3		0.1
型　枠	小型構造物		1.80*0.50	m^2		0.9
基礎材	RC-40　t=150		0.70*0.50	m^2		0.4

L型側溝（10.0m当り）

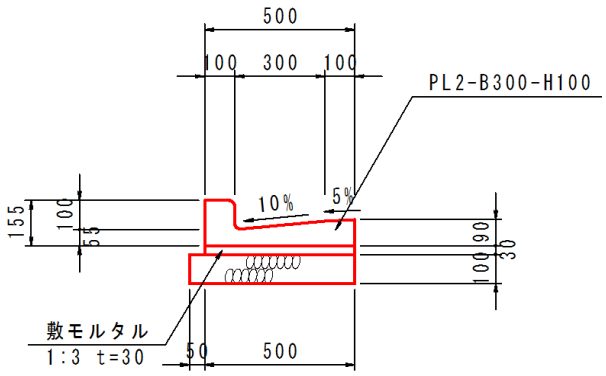

項目	計算式	単位	小計
L型側溝	10.0/0.605	個	16.5
PL2-B300-H100			
基礎材	0.55*10.0	m^2	5.5
RC-40　t=100			
敷モルタル	0.50*0.03*10.0	m^3	0.2
1:3　t=30			
基面整正	(0.05+0.50)*10.0	m^2	5.5
土　砂			

横断側溝（1.0m当り）

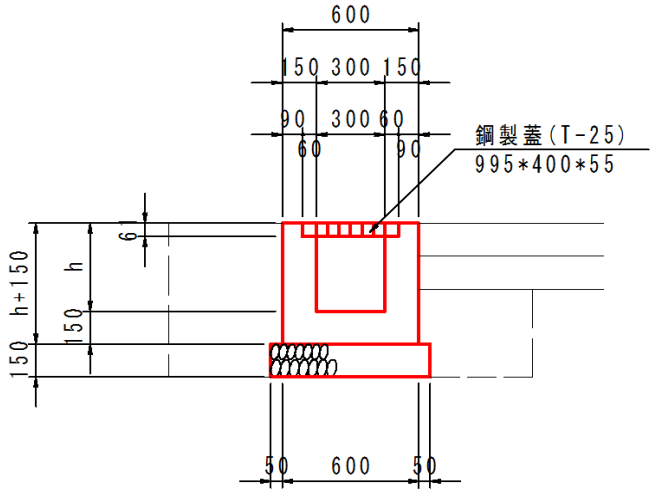

項目	計算式	単位	小計
【h=0.30m】			
コンクリート	0.15*0.60+(0.15*0.30-0.06*0.061)*2	m^3	0.17
型　枠	(0.30+0.15)*4	m^2	1.80
基礎材		m^2	0.7
基面整正		m^2	0.7
鋼製蓋		枚	1.0
【h=0.40m】			
コンクリート	0.15*0.60+(0.15*0.40-0.06*0.061)*2	m^3	0.20
型　枠	(0.40+0.15)*4	m^2	2.20
基礎材		m^2	0.7
基面整正		m^2	0.7
鋼製蓋		枚	1.0

U形水路（1.0m当り）

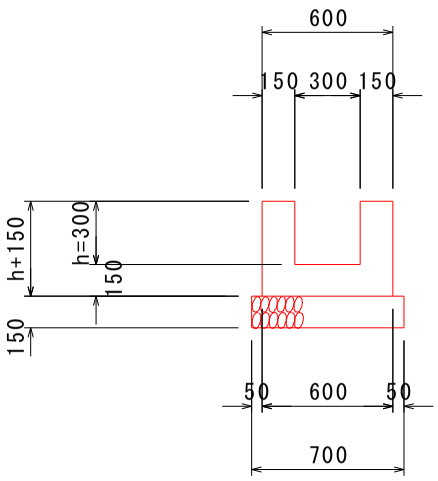

項目	計算式	単位	小計
【h=0.30m】			
コンクリート	0.60*0.45-0.30*0.30	m^3	0.18
型　枠	0.45*4	m^2	1.80
基礎材		m^2	0.70
基面整正		m^2	0.7

防護柵工

細　別	規　格	記号	計　　算　　式	単位	小　計	合　計
ガードレール	Gr-C-2B		NO.0～NO.3+1.667			
			13+5+48	m		66
ガードレール	Gr-C-4E		NO.3+3.847～NO.3+16.7	m		13
補強鉄筋	SD345　D13		66.0/2.0	m		33
(Gr-C-2B設置部)		①	2*1.49*0.995*33.0	kg	97.8	
		②	2*1.25*0.995*33.0	kg	82.1	
		③	2*1.42*0.995*33.0	kg	93.3	
				kg		273.2

舗装工

細　別	規　格	記号	計　　算　　式	単位	小　計	合　計
コンクリート舗装			NO.-1+15.0～NO.3+1.667	m		66.7
	舗装復員内訳書					
			NO.-1+15.0～NO.0　　B=1.50～3.50m	m	5.0	
			NO.0+0.60～NO.0+8.00　　B=3.50m	m	7.4	
			NO.0+8.00～NO.0+13.00　　B=3.00m	m	5.0	
			NO.0+13.00～NO.3+1.667　　B=3.00m	m	48.7	
(一式当り)						
コンクリート	σ28≧18N/mm^2		1/2*(1.50+3.00)*5.00+3.50*7.40+3.00*5.00+3.00*48.7	m^2		198.3
路　盤	RC-40　t=150		1/2*(1.50+3.00)*5.00+3.50*7.40+3.00*5.00+3.00*48.7	m^2		198.3
鉄筋金網	D6*150*150		198.3-(66.7*0.05*2)	m^2		191.6
			191.6*3.49	kg		668.7
目地材	瀝青繊維質 t=10		198.3*0.15*1/10	m^2		3.0
砕石舗装			NO.3+3.847～NO.3+16.7	m		12.9
敷砕石	RC-40　t=100		3.00*12.9	m^2		38.7
不陸整正			198.3+38.7	m^2		237.0

構造物取壊し工

細　別	規　格	記号	計　　算　　式	単位	小　計	合　計
練石積取壊し						
	t=30cm		練石積取壊し土積計算書より			
	付替作業道			m2		82.1
			82.1*0.30	m3		24.6

本堤

土　積　計　算　書

測　点	点間距離	平均距離	石積取壊し								
			断面積	平　均	数　量	断面積	平　均	数　量	断面積	平　均	数　量
NO.-1　+　15.000			0.0								
NO.0	5.0m		0.0	0.00	0.0						
+　10.000	10.0m		0.6	0.30	3.0						
+　13.000	3.0m		0.8	0.70	2.1						
+　13.000″	0.0m		2.7	1.75	0.0						
NO.1	7.0m		1.5	2.10	14.7						
+　10.000	10.0m		1.6	1.55	15.5						
NO.2	10.0m		2.5	2.05	20.5						
+　7.000	7.0m		1.5	2.00	14.0						
+　13.000	6.0m		1.2	1.35	8.1						
NO.3	7.0m		0.0	0.60	4.2						
+　1.667	1.667m		0.0	0.00	0.0						
NO.3　+　3.487			0.0								
+　9.000	5.513m		0.0	0.00	0.0						
+　16.700	7.7m		0.0	0.00	0.0						
NO.4　+　1.700	5.0m		0.0	0.00	0.0						
合　計	84.880m				82.1m2						

付帯工

細　別	規　格	記号	計　　算　　式	単位	小　計	合　計
法止壁						
延長調書						
	垂直壁天端			m		2.0
(1.0m当り)			u			
コンクリート	σ28≧18N/mm2		0.15*0.20	m^3	0.03	
型　枠	小型構造物		0.20*2	m^2	0.40	
差 し 筋	SD345 D16		1.0/0.30*0.30*1.56	kg	2	

仮設工

細　別	規　格	記号	計　　算　　式	単位	小　計	合　計
土留め工						
耐候性大型土のう				個		30
水替工						
ポンプ排水	常時			日		60
	0～40m3未満、作業時			日		60
仮排水管	波状管φ1000		30.0*1	m		30